Lietošanas pamācība

K 970 Chain

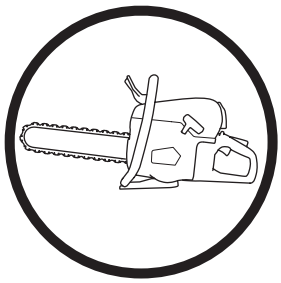

Latvian

Lūdzu izlasiet šo lietošanas pamācību uzmanīgi un pārliecinaties, ka pirms mašīnas lietošanas esat visu sapratis.

SIMBOLU NOZĪME

Simboli uz mašīnas

BRĪDINĀJUMS! Nepareizi vai paviršī lietota mašīna var but bīstams darbarīks, kas var lietotājam vai citiem izraisīt nopietnas traumas vai nāves gadījumus.

Lūdzu izlasiet šo lietošanas pamācību uzmanīgi un pārliecinaties, ka pirms mašīnas lietošanas esat visu sapratis.

Lietojiet individuālo drošības aprīkojumu. Skatīt norādījumus zem rubrikas Individuālais drošības aprīkojums.

Šis ražojums atbilst spēkā esošajām CE direktīvām.

BRĪDINĀJUMS! Griešanās procesā rodas putekļi, kas, ieelpojot, var radīt saslimšanu. Lietojiet apstiprinātu elpošanas aizsargmasku. Izvairieties no benzīna garaiņu un izplūdes gāzu ieelpošanas. Nodrošiniet labu ventilāciju.

BRĪDINĀJUMS! Pretsitieni var būt pēkšņi, ātri un spēcīgi, un tie var izraisīt dzīvībai bīstamus ievainojumus. Pirms ierīces izmantošanas izlasiet un saprotiet visas instrukcijas rokasgrāmatā.

BRĪDINĀJUMS! Kad strādājat ar mehānismu, var parādīties dzirksteles, kas var izraisīt ugunsgrēku.

Gaisa drosele.

Gaisa caurpūte

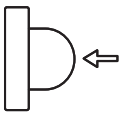

Dekompresora vārsts

Degvielas uzpilde, benzīns/eļļas maisījums

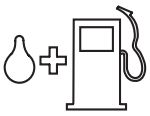

Trokšņu emisijas līmenis atbilstoši Eiropas Kopienas direktīvai. Mašīnas emisijas tiek norādītas daļā Tehniskie dati un uzlīmē.

Pārējie uz mašīnas norādītie simboli/norādes atbilst noteiktu valstu sertifikācijas prasībām.

Brīdinājuma līmeņu skaidrojums

Brīdinājumus iedala trijos līmeņos.

BRĪDINĀJUMS!

BRĪDINĀJUMS! Lieto tad, ja, neievērojot rokasgrāmatas instrukcijas, operatoram draud nopietna savainojuma vai nāves risks vai iespējams kaitējums apkārtējai videi.

UZMANĪBU!

UZMANĪBU! Lieto tad, ja, neievērojot rokasgrāmatas instrukcijas, operatoram draud savainojuma risks vai iespējams kaitējums apkārtējai videi.

IEVĒROT!

IEVĒROT! Lieto tad, ja, neievērojot rokasgrāmatas instrukcijas, rodas bojājuma risks materiāliem vai iekārtām.

Saturs

SIMBOLU NOZĪME
Simboli uz mašīnas 2
Brīdinājuma līmeņu skaidrojums 2
SATURS
Saturs 3
PREZENTĀCIJA
Godājamais klient! 4
Īpašības 4
KAS IR KAS?
Kas atrodas uz dimanta ķēdes zāģa 5
MEHĀNISMA DROŠĪBAS IEKĀRTAS
Vispārēji 6
DIMANTA ĶĒDES
Vispārēji 8
Pārbaudiet ķēdi 8
Pārbaudiet zāģi 8
Materiāls 8
Spodrināšana 8
Transports un uzglabāšana 8
MONTĀŽA
Kā nospriegot ķēdi 9
Kā nomainīt ķēdi un balstgredzenu 9
Sliedes uzgriežņa savilkšana 10
DEGVIELAS LIETOŠANA
Vispārēji 12
Degviela 12
Degvielas uzpildīšana 12
Transports un uzglabāšana 13
IEDARBINĀŠANA
Aizsargaprīkojums 14
Vispārējas drošības instrukcijas 14
Transports un uzglabāšana 18
IEDARBINĀŠANA UN APSTĀDINĀŠANA
Pirms iedarbināšanas 19
Iedarbināšana 19
Apstādināšana 20
APKOPE
Vispārēji 21
Apkopes grafiks 21
Tīrīšana 22
Funkcionālā pārbaude 22
TEHNISKIE DATI
Tehniskie dati 25
Griešanas aprīkojums 25
Garantija par atbilstību EK standartiem 26

Godājamais klient!

Paldies, ka izvēlējāties firmas Husqvarna produktu!

Mēs ceram, ka Jūs būsiet apmierināts ar iegādāto mašīnu un tā Jums izcili kalpos daudzus gadus. Jebkura mūsu izstrādājuma pirkums sniedz jums piekļuvi profesionālai palīdzībai remontdarbos un apkalpē. Ja mazumtirgotājs, no kā iegādājāties savu iekārtu, nav mūsu pilnvarotais tirdzniecības pārstāvis, vaicājiet viņam tuvākās apkopes darbnīcas adresi.

Šī lietošanas pamācība ir svarīgs dokuments. Raugiet, lai tā jums vienmēr būtu pa rokai jūsu darba vietā. Ievērojot tās saturu (lietošana, serviss, apkope utt.), Jūs būtiski pagarināsiet mašīnas mūžu un tās otrreizējo vērtību. Ja jūs pārdosiet to, nododiet lietošanas pamācību jaunajam īpašniekam.

Vairāk nekā 300 inovācijas gadu

Husqvarna AB ir Zviedrijas uzņēmums, kura pamatā ir tradīcijas, kas tika aizsāktas 1689.gadā, kad Zviedrijas karalis Kārlis XI lika uzbūvēt rūpnīcu muskešu ražošanai. Tajā laikā tika ielikti inženierprasmju pamati, kam sekoja pasaules vadošo produktu attīstīšana tādās jomās, kā medību ieroču, velosipēdu, motociklu, sadzīves tehnikas, šujmašīnu un āra apstākļiem paredzētu izstrādājumu ražošana.

Husqvarna ir pasaules līderis āra apstākļos paredzētiem jaudas ražojumiem, kas domāti mežsaimniecībai, parku uzturēšanai, zāliena un dārza kopšanai, kā arī griezējmašīnām un dimanta instrumentiem, ko izmanto būvniecības un akmens apstrādes nozarēs.

Lietotāja atbildība

Īpašnieks/darba devējs uzņemas atbildību par to, lai operators būtu pietiekami zinošs par drošu mehānisma lietošanu. Vadītājiem un operatoriem ir pienākums izlasīt un izprast Operatora rokasgrāmatu. Tiem ir jābūt informētiem par:

- Mehānisma drošības instrukcijām.
- Mašīnas lietošanu un izmantošanas ierobežojumiem.
- Kā lietot un apkalpot mehānismu.

Valsts tiesību akti var regulēt šīs mašīnas lietošanu. Pirms sākat lietot mašīnu, noskaidrojiet, kādi tiesību akti tiek piemēroti tajā vietā, kur jūs strādājat.

Ražotāja nodrose

Šajā lietošanas pamācībā sniegtā informācija attiecas uz to datumu, kad šī pamācība tika iespiesta tipogrāfijā.

Husqvarna AB pastāvīgi strādā, lai pilveidotu savus izstrādājumus un tāpēc saglabā tiesības izdarīt izmaiņas, piem., izstrādājumu formā un izskatā bez iepriekšēja paziņojuma.

Īpašības

Husqvarna produkti atšķiras no pārējiem ražojumiem ar savu veiktspēju augstā līmenī, drošumu, inovatīvu tehnoloģiju, moderniem tehniskiem risinājumiem un apkārtējās vides saudzēšanu.

Zemāk ir aprakstītas dažas no jūsu produkta unikālajām īpašībām.

SmartCarb™

Iebūvētā automātiskā filtra kompensācija saglabā lieljaudu un samazina degvielas patēriņu.

Dura Starter™

Putekļnecaurlaidīgais starteris ar noslēgtu atpakaļgaitas atsperi un gultņa trīsi ļauj brīvi veikt startera apkopi un padara to drošāku.

X-Torq®

X-Torq ® dzinējs nodrošina pieejamāku griezes momentu plašākam ātrumu diapazonam, kas maksimāli palielina griešanas jaudu. X-Torq ® samazina degvielas patēriņu līdz 20% un izplūdi līdz pat 60%.

EasyStart

Motors un starteris ir paredzēti tam, lai nodrošinātu ātru un ērtu mehānisma iedarbināšanu. Samazina vilces pretestību startera auklai līdz pat 40%. (Iedarbināšanas laikā samazina kompresiju.)

Gaisa caurpūte

Degvielu uzpilda caur karburatoru, piespiežot atgaisošanas sūkņa diafragmu. Iedarbinot šo mašīnu, ir nepieciešams veikt mazāk vilkšanas darbību, kas atvieglo tās iedarbināšanu.

Efektīva vibrācijas slāpēšanas sistēma

Efektīvi vibrācijas slāpētāji aizsargā rokas un plaukstas.

Liels griešanas dziļums

Nodrošina 390 mm (15 collas) lielu griešanas dziļumu. Griež efektīvi, vienā virzienā. Izgriež mazās, 11x11 cm (4x4 collas) atveres, un tā ir ideāli piemērota atveru izgriešana neregulārās formās.

KAS IR KAS?

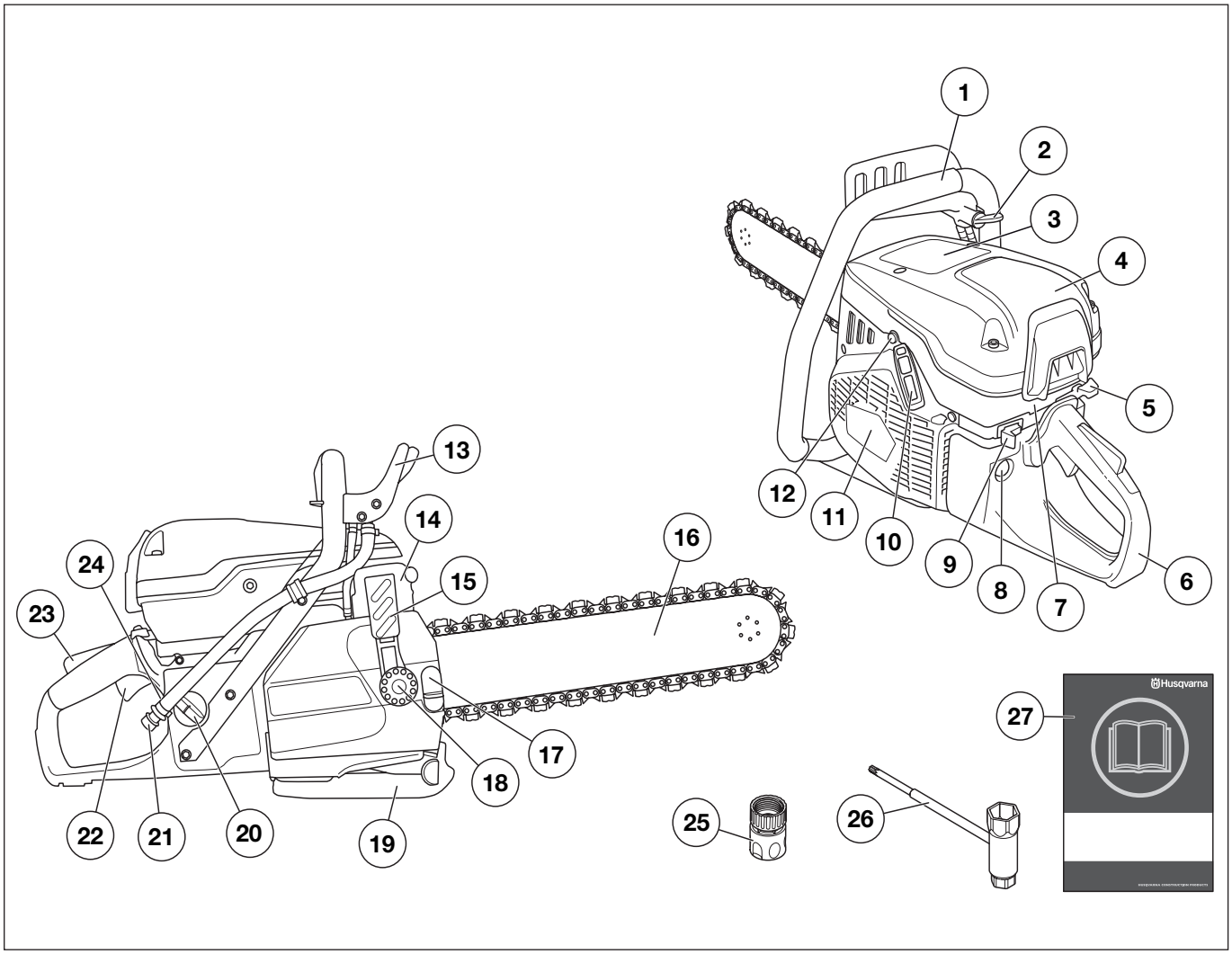

Kas atrodas uz dimanta ķēdes zāģa

1 Priekšējais rokturis
2 Ūdens krāns
3 Brīdinājuma uzlīme
4 Gaisa filtra vāks
5 Gaisa drosele.
6 Aizmugurējais rokturis
7 Cilindra vāks
8 Gaisa caurpūte
9 Stop slēdzis
10 Startera rokturis
11 Starteris
12 Dekompresora vārsts
13 Rokas aizsargs
14 Trokšņa slāpētājs
15 Ķēdes spriegošanas rokturis
16 Sliede un ķēde
17 Skrūve ar pretēju vītni
18 Sliedes uzgrieznis
19 Šļakatu aizsargs
20 Tvertnes vāks
21 Ūdens pieslēgums ar filtru
22 Droseļvārsta regulators
23 Droseles blokators
24 Tipa etiķete
25 Ūdens šļūtene, GARDENA®
26 Kombinētā atslēga
27 Lietošanas pamācība

Vispārēji

BRĪDINĀJUMS! Nekad nelietojiet mašīnu ar bojātām drošības detaļām. Ja jūsu mašīna neatbilst kontroles prasībam, nododiet to labošanai servisa darbnīcā.

Motors ir jāizslēdz, un apturēšanas slēdzim ir jābūt STOP pozīcijā.

Šajā nodaļā tiek paskaidrota mašīnas drošības detaļu nozīme, to funkcijas un kā tiek veikta to kontrole un apkope, lai garantētu drošības aprīkojuma nevainojamu darbību.

Droseles blokators

Akseleratora regulatora drošinātājs ir konstruēts, lai novērstu nevēlamu akseleratora aktivizāciju. Kad drošinātājs (A) tiek nospiests ,ieslēdzas akselerators (B).

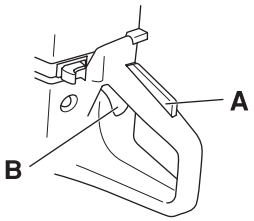

Drošinātājs paliek iespiests tik ilgi kamēr akselerators ir nospiests. Atlaižot rokturi, akselerators un akseleratora blokators atgriežas izejas pozīcijās. Tas notiek ar divu savstarpēji neatkarīgu atsperu sistēmu palīdzību. Šis stāvoklis garantē, ka akseleratora regulators automātiski brīvgaitā ir noslēgts.

Droseles slēguma pārbaude

- Pārliecināties, ka drosele ir nobloķēta tukšgaitā, kad droseles blokators ir savā izejas pozīcijā.

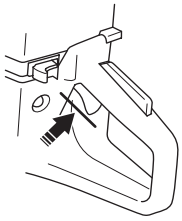

- Nospiediet droseles blokatoru un pārliecinaties, ka tas atgriežas sākotnējā pozīcijā, kad to atkal palaižat.

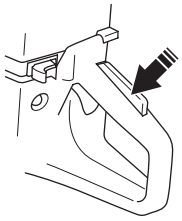

- Pārbaudiet, vai drosele un Droseles blokators kustās brīvi un, ka atsperes darbojas pareizi.

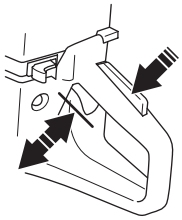

- Iedarbiniet dimanta ķēdes zāģi un piemērojiet pilnu jaudu. Atvienojiet jaudas kontroli un pārbaudiet, vai ķēde apstājas un paliek nekustīga. Ja ķēde rotē, kad jaudas kontrole ir "TUKŠGAITAS STĀVOKLĪ", vajadzētu pārbaudīt karburatora "TUKŠGAITAS NOREGULĒJUMU". Skatīt instrukciju sadaļā "Apkope"

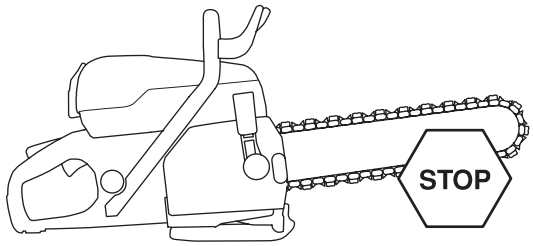

Stop slēdzis

Lietojiet stop slēdzi, lai izslēgtu motoru.

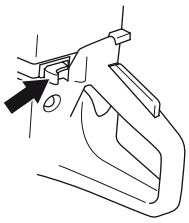

Apturēšanas slēdža pārbaude

- Iedarbiniet motoru un pārliecinaties, ka motors apstājas, kad stop slēdzi pārbīda uz stop pozīciju.

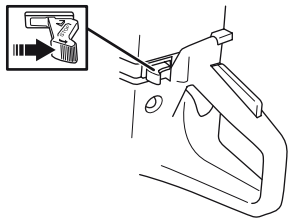

Vibrāciju samazināšanas sistēma

BRĪDINĀJUMS! Pārāk ilga vibrācijas iedarbība personām ar asinsrites traucējumiem var izraisīt asinsvadu vai nervu slimības. Ja jūs manāt simptomus, kas būtu radušies no vibrācijas ietekmes, griezieties pie ārsta. Šādu simptomu piemēri ir tirpšana, nejutīgums, kutēšana, dūrieni, sāpes, nespēks, ādas krāsas un virsmas maiņa. Šie simptomi parasti parādās pirkstos, rokās vai locītavās. Aukstos laika apstākļos šie simptomi var progresēt.

- Jūsu mašīna ir aprīkota ar vibrāciju slāpēšanas sistēmu, kas ir konstruēta, lai mazinātu vibrācijas un padarītu darbu maksimāli vieglāku.
- Vibrāciju slāpēšanas sistēma samazina vibrāciju pārvadīšanu starp motora bloku/griešanas aprīkojumu un mašīnas rokturiem. Motora korpuss, ieskaitot griešaans aprīkojumu, ir iekārts rokturu blokā ar tā saucamā vibrācijas slāpēšanas elementa palīdzību.

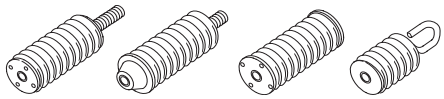

Vibrācijas slāpēšanas sistēmas pārbaude

BRĪDINĀJUMS! Motors ir jāizslēdz, un apturēšanas slēdzim ir jābūt STOP pozīcijā.

- Regulāri pārbaudiet, vai vibrācijas slāpēšanas ierīcēs nav radušās plaisas vai izveidojusies deformācija. Ja tās ir bojātas, nomainiet.
- Pārliecinieties, vai vibrācijas slāpēšanas elements ir stingri piestiprināts starp motoru un roktura bloku.

Trokšņa slāpētājs

BRĪDINĀJUMS! Nekad nelietojiet mehānismu bez trokšņa slāpētāja vai ar bojātu trokšņa slāpētāju. Bojāts slāpētājs var būtiski paaugstināt trokšņa līmeni un izraisīt ugunsgrēku. Ugunsdzēsības iekārtas turēt pieejamā vietā.

Trokšņu slāpētājs ir karsts gan darba laikā gan pēc motora izslēgšanas. Tas attiecas arī uz darbību brīvgaitā. Uzmanieties no aizdegšanās briesmām, sevišķi strādājot tuvu ugunsnedrošām vielām un/vai gāzēm.

Trokšņu slāpētājs ir konstruēts, lai iespējami maksimāli mazinātu troksni un, lai novirzītu motora izplūdes gāzes prom no lietotāja.

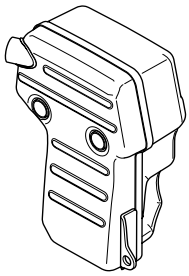

Trokšņa slāpētāja pārbaude

Regulāri pārbaudiet vai trokšņu slāpētājs nav bojāts un vai tas ir nostiprināts.

Vispārēji

BRĪDINĀJUMS! Ķēdes bojājums var izraisīt nopietnas traumas, ja ķēde tiek mesta pret operatoru.

Pārdošanā ir pieejami divi dimanta ķēžu pamatveidi.

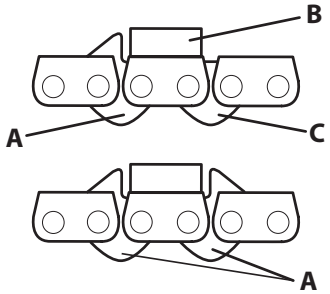

A) Piedziņas savienojums ar zobiem

B) Zāģēšanas savienojums ar dimanta segmentu

C – Piedziņas savienojums bez paplāksnes

Kad izmanto ķēdi ar dubulto zobu rindu, ķēdi var uzstādīt jebkādā veidā apkārt.

Kad izmanto ķēdi ar vienu zobu kārtu, ķēde vienmēr ir jāuzstāda no pareizās puses apkārt. Zobiem vajadzētu virzīt segmentu pareizā zāģēšanas augstumā.

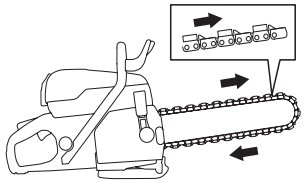

Pārbaudiet ķēdi

- Tukšgaitā pārbaudiet, vai uz ķēdes nav redzamas bojājuma pazīmes – vai nav bojāti savienojumi, salauzti zobi vai nav bojāti piedziņas savienojumi vai salauzti segmenti.
- Ja ķēde ir bijusi pakļauta spēcīgai iesprūšanai vai citai anormālai pārslodzei, ķēde ir jānoņem no sliedes rūpīgai pārbaudei.

Pārbaudiet zāģi

Zāģis ir aprīkots ar vairākām drošības pazīmēm, kas aizsargā operatoru ķēdes salūšanas gadījumā. Šīs drošības pazīmes ir jāpārbauda pirms darba uzsākšanas. Nekad neizmantojiet zāģi, ja kāda no šīm detaļām ir bojāta vai trūkstoša:

- Pārsegs pāri piedziņas zobpārvadam
- Bojāts vai trūkstošs roku norobežotājs
- Bojāta ķēde

Materiāls

BRĪDINĀJUMS! Nekādos apstākļos dimanta ķēdes zāģi nedrīkst pārveidot, lai zāģētu citus materiālus nevis tos, kuriem tas ir paredzēts. To nekad nedrīkst aprīkot ar kokmateriālu zāģa ķēdi.

Mašīna ir konstruēta vienīgi betona, ķieģeļu un dažādu citu cietu materiālu zāģēšanai. Visa cita veida zāģēšana nav piemērota.

Zāģi nekad nedrīkst izmantot, lai zāģētu tīru metālu. Tas var novest pie salauztu segmentu rašanās vai ķēdes bojājuma. Dimanta segments var zāģēt dzelzsbetonu. Mēģiniet zāģēt dzelzsbetonu kopā ar pēc iespējas vairāk betona, tas pasargās zāģi.

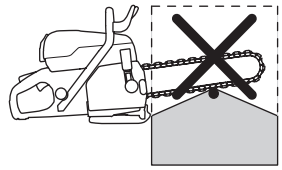

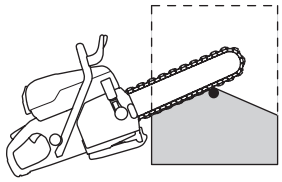

Spodrināšana

Pēc ļoti cieta betona vai akmens zāģēšanas dimanta segments var zaudēt daļu vai visu tā zāģēšanas jaudu. Tas var arī atgadīties, ja esat spiests zāģēt ar zemu daļējo spiedienu (dimanta ķēde uzduras detaļai visā sliedes garumā). Problēmas risinājums ir uz īsu brīdi zāģēt mīkstā abrazīvā materiālā, piemēram, smilšakmenī vai ķieģelī.

Transports un uzglabāšana

- Pēc darba pabeigšanas dimanta ķēdes zāģis jādarbina ar ūdens spiedienu vismaz 15 sekundes, lai no sliedes, ķēdes un piedziņas mehānisma notīrītu daļiņas. Noskalojiet mašīnu ar ūdeni. Ja ierīce kādu laiku netiek izmantota, iesakām ķēdi un sliedi ieeļļot, lai novērstu koroziju.
- Griezējmašīnu neuzglabājiet un nepārvadājiet ar piemontētu dimanta ķēdi. Pēc lietošanas griešanas aprīkojums ir jānomontē no zāģa un atbilstoši jāuzglabā.
- Pārbaudiet jauno zāģēšanas aprīkojumu, vai nav transportēšanas un uzglabāšanas bojājumu.

Kā nospriegot ķēdi

- Ja tukšgaita starp piedziņas savienojumu un sliedi ir lielāka par 12 mm, ķēde ir pārāk vaļīga un tā ir jāsavelk.

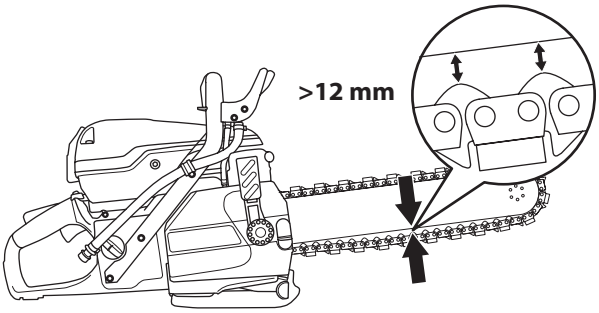

- Atvēršana, lai noregulētu skrūves pārsegu.

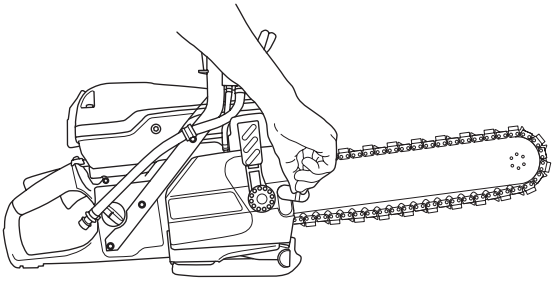

- Pavelciet rokturi atpakaļ.

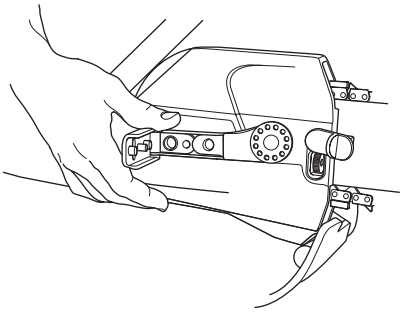

- Turpiniet pārvietot rokturi lejup, kamēr sākat savilkt ķēdi.

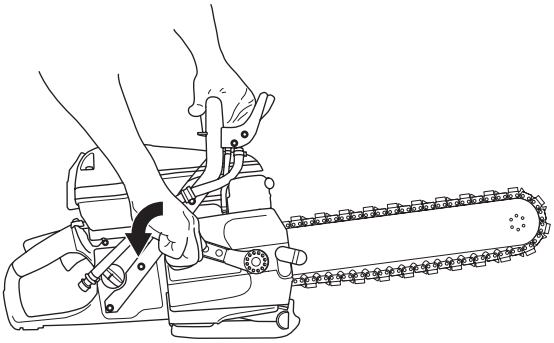

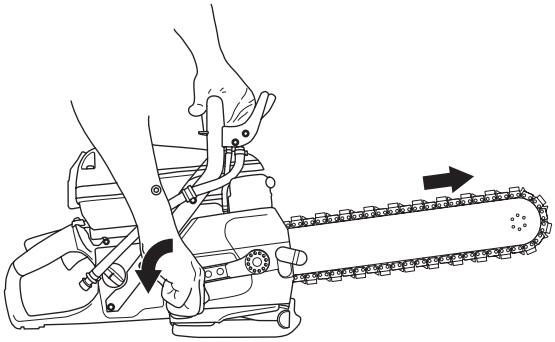

- Turiet sliedi uz augšu, kad pārvietojat rokturi uz priekšu.

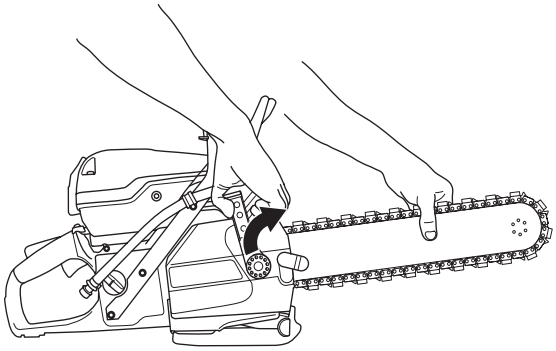

- Bloķējiet ķēdes spriegumu, savelkot skrūvi ar atgriezenisko vītni.

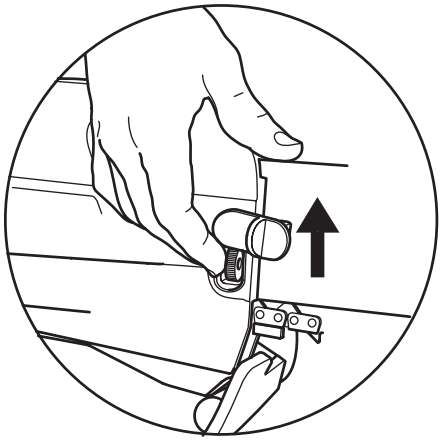

- Aizveriet noregulēto skrūves pārsegu.

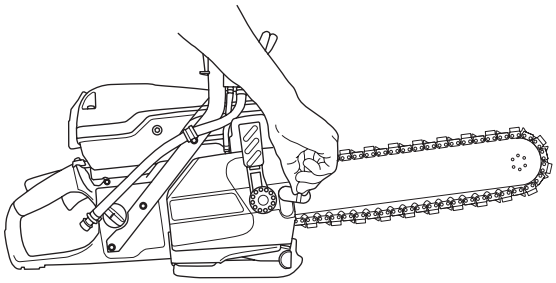

Pareizi savilktu ķēdi var viegli pavilkt ar roku.

Kā nomainīt ķēdi un balstgredzenu

UZMANĪBU! Ja ķēde ir tikusi izmantota un ir atjaunota, tā ir jāuzstāda tādā pašā darba virzienā kā iepriekš, lai samazinātu segmenta nodilumu un iegūtu pilnu zāģēšanas jaudu.

Ķēdi nekad nedrīkst uzstādīt nepareizā veidā apkārt. Zobiem vajadzētu virzīt segmentu pareizā zāģēšanas augstumā.

Pagrieziet sliedi, kad nomainīt ķēdi uz maksimālo sliedes kalpošanas laiku.

- Pavelciet rokturi atpakaļ.

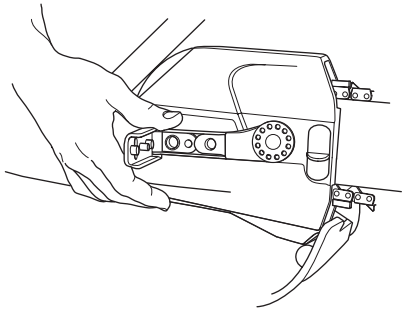

- Nospiediet atsperi uz leju uz ķēdes spriegošanas rokturi. Atskrūvējiet noregulēšanas sliedes uzgriezni pretēji pulksteņrādītāja kustības virzienam.

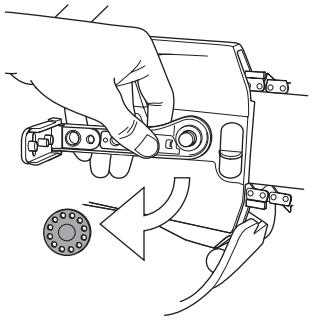

- Noņemiet pārsegu.

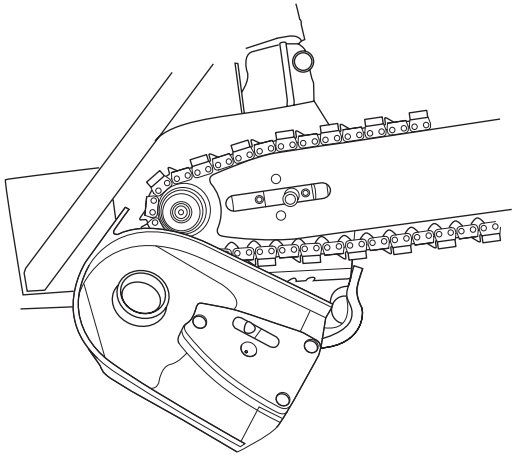

- Noņemiet sliedi un ķēdi.

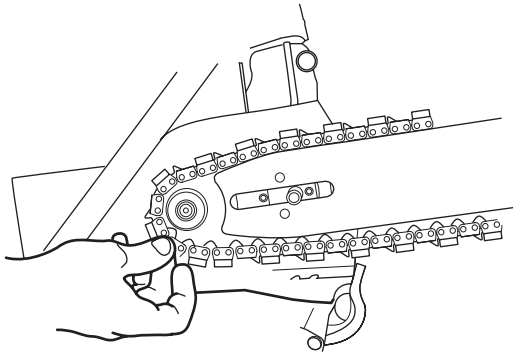

- Izmantojot skrūvgriezi, noņemiet atsperi, kas tur divus ”pusmēnešus”.

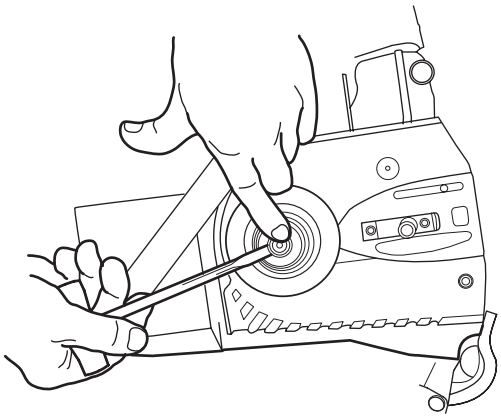

- Noņemiet "pusmēnešus", kausveida aizsargierīci, blīvējošo gredzenu un ķēdes pārnesumu.

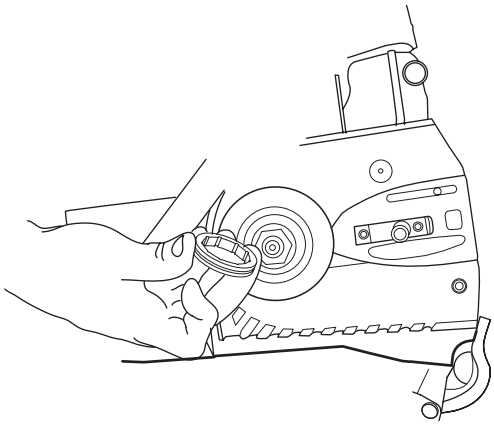

- Montāžu veic atgriezeniskā kārtībā.

SVARĪGI! Atkārtotās montāžas laikā pārliecinieties, ka ārējais pārsegs atbilst iekšējam pārsegam, citādi pārsegi var būt bojāti.

Pārliecinieties, ka ķēdes regulētāja tapa atbilst sliedes caurumam.

Sliedes uzgriežņa savilkšana

Ja sliedes un ķēdes spriegošanas rokturis ir vaļīgs, jāsavelk sliedes uzgrieznis, lai sasniegtu pareizo sprieguma momentu uzgriezni. Tas ir jādara tādēļ, lai sliede nebūtu uzstādīta vaļīgi.

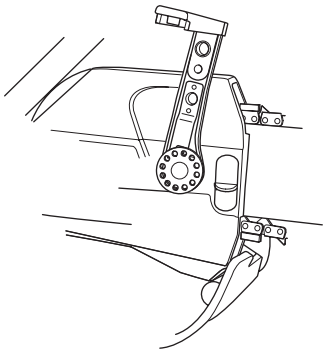

- Pagrieziet sviru uz aizmugures zemāko stāvokli. Pagrūdiet atsperi uz ķēdes spriegotāja rokturi un ar roku pagrieziet sliedes uzgriezni pulksteņrādītāja kustības virzienā.

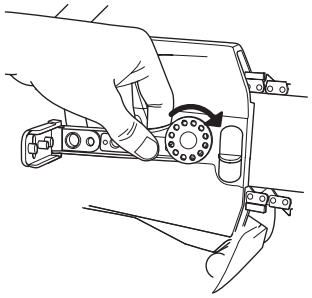

- Atlaidiet atsperi. Turiet sliedi uz augšu, kad pārvietojat rokturi uz priekšu. Ievērojiet, ka pleca mehāniskā apstādināšana netiks sasniegta. Apstādināšana novērš plecu no rādīšanas uz priekšu un novērš zāģēšanu.

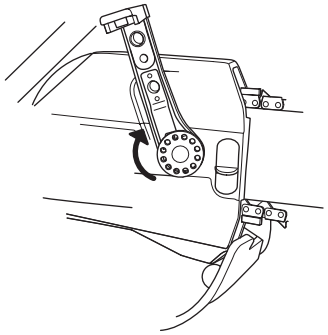

Vispārēji

BRĪDINĀJUMS! Darbinot motoru slēgtā vai slikti ventilētā telpā, var iestāties nāve nosmokot vai saindējoties ar oglekļa monoksīdu. Strādājot tranšejās vai grāvjos, kas dziļāki par vienu metru, izmantojiet ventilatorus, lai nodrošinātu atbilstošu gaisa cirkulāciju.

Degviela un degvielas tvaiki ir ļoti ugunsbīstami un var izraisīt nopietnas traumas gan ieelpojot, gan, nokļūstot uz ādas. Tāpēc esiet ļoti uzmanīgs, rīkojoties ar degvielu un darbā ar degvielu nodrošiniet labu ventilāciju.

Motora izplūdes gāzes ir karstas un var saturēt dzirksteles, kas var izraisīt ugunsgrēku. Nekad nedarbiniet mašīnu telpās vai viegli uzliesmojošu materiālu tuvumā.

Degvielas tuvumā nesmēķējiet un nenovietojiet nekādus karstu priekšmetus.

Degviela

IEVĒROT! Iekārta ir aprīkota ar divtaktu dzinēju un tā ir jādarbina ar benzīna un divtaktu dzinējiem piemērotas eļļas maisījumu. Ļoti svarīgi ir noteikt precīzu eļļas daudzumu, lai iegūtu pareizu maisījumu. Maisot nelielu degvielas daudzumu, pat nelielas neprecizitātes var būtiski ietekmēt maisījuma sastāvdaļu attiecības.

Benzīns

- Lietojiet labas kvalitātes benzīnu ar vai bez svina piemaisījumiem.
- Ieteicamais zemākais oktāna skaitlis ir 90 (RON). Ja izmantojat benzīnu ar zemāku oktāna skaitli par 90, motors var sākt detonēt. Tas palielina motora temperatūru, kas, savukārt, var izraisīt smagas motora avārijas.
- Ja jūs nepārtraukti strādājat ar augstiem apgriezieniem, ir ieteicams lietot degvielu ar augstāku oktānskaitli.

Vides degviela

Iesakām lietot videi piemērotu degvielu (alkilāta degvielu), vai videi piemērotu degvielu četrtaktu motoriem, kas sajaukta ar divtaktu eļļu pēc zemāk norādītām proporcijām.

Degviela ar etanola maisījumu, E10 var izmantot (maks. 10% etanola maisījuma). Izmantojot maisījumus ar augstāku etanola koncentrāciju nekā tas ir E10, rodas pārmērīgi liess degmaisījums, kas var izraisīt bojājumus dzinējā.

Divtaktu eļļa

- Lai iegūtu vislabāko rezultātu un spējas, izmantojiet HUSQVARNA divtaktu motoreļļu, kas ir speciāli radīta mūsu divtaktu motoriem ar gaisa dzesēšanas sistēmas.
- Nekad neizmantojiet divtaktu eļļu, kas paredzēta ūdens dzesēšanas sistēmas motoriem, tā saucamo outboardoil (sauc par TCW).
- Nelietojiet eļļu, kas paredzēta četrtaktu motoriem.

Degvielas sajaukšana

- Maisiet benzīnu un eļļu tīrā traukā, kas ir paredzēts degvielām.
- Ielejiet pusi vajadzīgā benzīna daudzuma. Tad pielejiet visu daudzumu eļļas. Samaisiet (sakratiet) degvielas maisījumu. Tad pielejiet atlikušo benzīnu.
- Pirms iepildīšanas mašīnas tvertnē pamatīgi samaisiet (sakratiet) degvielas maisījumu.
- Degvielas daudzumu sagatavojiet ne vairāk kā viena mēneša lietošanai.

Maisījuma proporcijas

- 1:50 (2%) ar HUSQVARNA divtaktu eļļu vai citu atbilstošu.
- 1:33 (3%) ar citām eļļām, kas izstrādātas ar gaisu dzesējamiem divtaktu motoriem, klasificētiem priekš JASO FB/ISO EGB.

Benzīns, litros	Divtaktu eļļa, litros	
	2% (1:50)	3% (1:33)
5	0,10	0,15
10	0,20	0,30
15	0,30	0,45
20	0,40	0,60

Degvielas uzpildīšana

BRĪDINĀJUMS! Pirms degvielas uzpildīšanas izslēdziet motoru un ļaujiet tam dažas minūtes atdzist. Motors ir jāizslēdz, un apturēšanas slēdzim ir jābūt STOP pozīcijā.

Atveriet degvielas tvertnes vāku lēnam, lai iespējamais spiediens tiek samazināts lēnām.

Notīriet vietu ap degvielas tvertnes vāciņu.

Pēc degvielas uzpildīšanas rūpīgi noslēdziet degvielas tvertnes vāku. Neuzmanība var izraisīt ugunsgrēku.

Pirms motora iedarbināšanas pārvietojiet mašīnu vismaz 3 m no degvielas uzpildīšanas vietas.

Nekad nedarbiniet mašīnu:

- Ja esat uzlējis degvielu vai motoreļļu uz ierīces: Nosusiniet visas šļakatas un ļaujiet degvielas atliekām iztvaikot.
- Ja jūs esat aplējuši sevi vai savas drēbes ar degvielu, pārģērbieties. Nomazgājiet tās ķermeņa daļas, kas bija kontaktā ar degvielu. Izmantojiet ziepes un ūdeni.
- Ja mašīnai pamanat degvielas sūci. Regulāri pārbaudiet, vai degvielas tvertnes vākā un degvielas vados nav sūces.

Transports un uzglabāšana

- Uzglabājiet un pārvadājiet mašīnu un degvielu tā, ka nekāda noplūde vai garaiņi nevar nonākt kontaktā ar dzirkstelēm vai atklātu liesmu, piemēram, no elektriskām mašīnām, elektriskiem motoriem, elektrokontaktiem/strāvas slēdžiem vai apkures katliem.
- Vienmēr glabājiet un pārvadājiet degvielu tikai speciāli šiem nolūkiem atzītās tvertnēs.

Izlgstoša uzglabāšana.

- Pirms noliekat mašīnu glabāties uz ilgāku laiku, izteciniet visu degvielu. Noskaidrojiet tuvākajā DUS, kur ir atļautas vietas pārpalikušas degvielas izgāšanai.

Aizsargaprīkojums

Vispārēji

- Nekad nelietojiet mašīnu, ja nav iespējams pasaukt palīdzību nelaimes gadījumā.

Individuālais drošības aprīkojums

Jebkuros mašīnas lietošanas gadījumos ir jālieto valsts iestāžu atzīts individuālais aizsargaprīkojums. Individuālais aizsargaprīkojums nesamazina traumu risku, bet tikai samazina ievainojuma bīstamības pakāpi nelaimes gadījumā. Lūdziet pārdevēja palīdzību, izvēloties nepieciešamo aprīkojumu.

BRĪDINĀJUMS! Tādu izstrādājumu, kas apstrādā vai piešķir materiālam formu – piemēram, griezēju, slīpripu, urbju – lietošana var radīt putekļus un tvaikus, kuros var būt bīstamas ķimikālijas. Pārbaudiet materiālu, ko plānojat apstrādāt, un lietojiet atbilstošu elpošanas aizsargmasku.

Ilgstoša uzturēšanās troksnī var radīt nopietnas dzirdes traumas. Tapēc vienmēr lietojiet dzirdes aizsargaustiņas. Lietojot dzirdes aizsargaustiņas, esiet vienmēr uzmanīgs, lai dzirdētu brīdinājumu signālus vai saucienus. Dzirdes aizsargaustiņas noņemiet uzreiz, kad motors apstādināts.

Vienmēr lietojiet:

- Atzītu aizsargķiveri
- Aizsargaustiņas
- Apstiprinātu acu aizsargaprīkojumu. Atzītas aizsargbrilles jālieto arī tad, ja tiek izmantots vizieris. Atzītas aizsargbrilles ir tādas, kas atbilst ASV standarta ANSI Z87.1 vai ES valstu standarta EN 166 prasībām. Vizierim ir jāatbilst standarta EN 1731 prasībām.
- Elpošanas aizsargmaska
- Izturīgi cimdi.
- Pieguļošs un ērts apģērbs, kas nodrošina pilnīgu kustību brīvību.
- Zābaki ar tērauda purngalu un neslīdošu zoli.

Vēl viens aizsargaprīkojums

UZMANĪBU! Kad strādājat ar mehānismu, var parādīties dzirksteles, kas var izraisīt ugunsgrēku. Vienmēr glabājiet ugunsdzēšanas aprīkojumu viegli pieejamā vietā.

- Ugunsdzēšamais aparāts
- Pirmās medicīniskās palīdzības aptieciņai ir vienmēr jābūt pa rokai.

Vispārējas drošības instrukcijas

Šajā nodaļā ir aprakstīti pamata drošības norādījumi ierīces izmantošanai. Šī informācija nekad neaizstāj profesionālas iemaņas un pieredzi.

- Lūdzu izlasiet šo lietošanas pamācību uzmanīgi un pārliecinaties, ka pirms mašīnas lietošanas esat visu sapratis.
- Atcerieties, ka jūs, operators iesat tie, kas atbild par cilvēku vai viņu īpašuma pakļaušanu nelaimes gadījumiem vai bīstamībai.
- Mehānismam ir jābūt tīram. Markām un uzlīmēm ir jābūt pilnībā salasāmām.

Rīkojieties saprātīgi

Nav iespējams aptvert visas situācijas, kādās varat nonākt. Vienmēr ievērojiet piesardzību un izmantojiet savu veselo saprātu. Ja nokļūstat situācijā, kur jūtaties apdraudēts, apstādiniet ierīces darbību un meklējiet ekspertu konsultāciju. Sazinieties ar tirdzniecības aģentu, tehniskās apkopes speciālistu vai pieredzējušu mehāniskās frēzes lietotāju. Nemēģiniet veikt nevienu darbību, par kuru nejūtaties drošs!

BRĪDINĀJUMS! Nepareizi vai paviršī lietota mašīna var but bīstams darbarīks, kas var lietotājam vai citiem izraisīt nopietnas traumas vai nāves gadījumus.

Nekad neatļaujiet bērniem rīkoties ar šo mašīnu, arī personām, kuras nav iepazīstinātas ar tās darbības un apkopes principiem.

Nekad neļaujiet citiem izmantot mašīnu, ja neesat pilnīgi pārliecināts, vai viņi sapratuši lietošanas pamācību.

Nekad neizmantojiet mašīnu, ja esat noguris, ja esat lietojis alkoholu vai noteiktus medicīnas preparātus, kas var ietekmēt redzi, novērtēšanas spēju un koordināciju.

BRĪDINĀJUMS! Neatļautas izmaiņas un/vai neatļauti piederumi var izraisīt nopietnas traumas vai pat vadītāja un citu personu nāvi. Nekādos apstākļos nedrīkst bez ražotāja atļaujas izmainīt šīs mašīnas sākuma konstrukciju.

Nekad nepārveidojiet šo mašīnu, ka tā vairs neatbilst oriģinālam un nelietojiet to, ja to ir pārveidojuši citi.

Nekad nelietojiet bojātu mašīnu. Ievērojiet šajā pamācībā norādītās apkopes, pārbaudes un servisa instrukcijas. Noteiktus labojumus un servisu var veikt tikai apmācīti speciālisti. Skatīt norādījumus zem rubrikas Apkope.

Lietojiet oriģinālās rezerves daļas.

BRĪDINĀJUMS! Šis aparāts darbības laikā rada elektromagnētisko lauku. Pie nosacītiem apstākļiem šis lauks var traucēt aktīvā vai pasīvā medicīniskā implanta darbību. Lai mazinātu risku gūt nopietnus vai dzīvībai bīstamus ievainojumus, personām ar medicīnisko implantu iesakām pirms aparāta ekspluatācijas konsultēties ar savu ārstu un medicīniskā implanta ražotāju.

Darba zonas drošība

BRĪDINĀJUMS! Drošības attālums ir 15 metri. Jūs esat atbildīgs, ka šajā darba teritorijā neatrodas ne dzīvnieki, ne skatītāji. Neuzsāciet darbu pirms darba teritorija nav brīva un jums nav stabils atbalsts kājām.

- Sakārtojiet savu apkārtni, lai nodrošinātu, ka nekas nevar ietekmēt mehānisma vadīšanu.
- Pārliecinaties, ka tuvumā neatrodas cilvēki vai dzīvnieki, kas var nonākt saskarē ar griešanas aprīkojumu.
- Nelietojiet zāģi sliktos laika apstākļos. Piemēram biezā miglā, stiprā lietus gāzē, stiprā vējā, lielā aukstumā utt. Darbs nelabvēlīgos laika apstākļos ir nogurdinošs un var radīt bīstamus apstākļus, kā piem, slidenas darba virsmas.
- Nekad neuzsāciet darbu, kamēr darba vieta nav brīva un jums nav stabils atbalsts kājām. Uzmaniet, vai, pārvietojoties ar zāģi, jums nevar rasties kādi šķēršļi. Pārliecinieties, ka darbā ar ripzāģi jums nevar virsū uzkrist un traumēt kādi materiāli. Īpaši uzmanīgs esiet, strādājot, uz slīpām virsmām.
- Pārliecinieties, ka jūsu darba vieta pietiekoši labi apgaismota, kas nodrošina drošu darba vidi.
- Pārliecinieties, ka darba vietu un griežamo materiālu nešķērso caurules un elektrības kabeļi.

Dzesēšana ar ūdeni

Vienmēr jāizmanto dzesēšana ar ūdeni. Sausā zāģēšana izraisa tūlītēju pārkaršanu, kā arī sliedes un ķēdes darbības traucējumus ar ievainojuma risku.

Turklāt, atdzesējot sliedi un ķēdi, ūdens plūsma aizgrūž projām daļiņas no sliedes un piedziņas savienojumiem. Ir ļoti svarīgi, lai tiktu izmantots augsts ūdens spiediens. Ūdens spiedienam ir jābūt vismaz 2,5 bāri un maksimāli 11 bāriem. Ieteicamais spiediens ir aptuveni 5 bāri.

Pamata darba tehnika

BRĪDINĀJUMS! Nelieciet zāģi uz malas, tādējādi tas var iesprūst vai salūzt, kas var izraisīt ievainojumus.

Jebkuros apstākļos izvairieties no pļaušanas, izmantojot ķēdes malu, tādējādi tā var tikt bojāta, tā var salūzt un izraisīt nopietnus bojājumus. Izmantojiet tikai zāģēšanas daļu.

- Mašīna ir konstruēta vienīgi betona, ķieģeļu un dažādu citu cietu materiālu zāģēšanai. Visa cita veida zāģēšana nav piemērota.
- Saglabājiet drošu attālumu no zāģēšanas ķēdes, kad darbojas dzinējs.
- Nepārvietojiet mašīnu, kad griešanas aprīkojums rotē.
- Esiet uzmanīgs darbā un pārliecinaties, ka sliedes rāviena zonā nekad nav kāds priekšmets. Skatīt norādījumus zem virsraksta "Atsitiens"
- Stāviet stabilā līdzsvarā un uz droša pamata kājām.
- Nekad nezāģējiet augstāk par plecu līmeni. Nekad nezāģējiet, stāvot uz kāpnēm. Strādājot lielā augstumā, lietojiet platformu vai sastatnes.

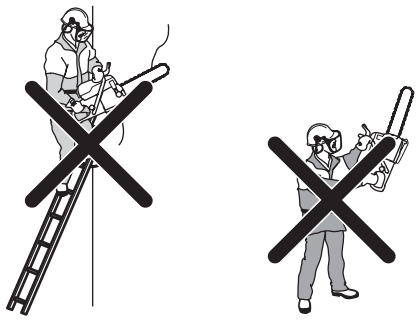

- Mašīnu vienmēr turiet cieši satvertu ar abām rokām. Turiet tā, lai īkšķi un pirksti aptver rokturi.

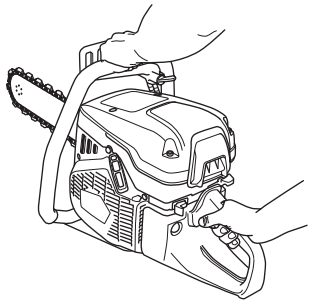

- Stāviet ērtā attālumā no darba materiāla
- Pārbaudiet, lai, iedarbinot mašīnu, griešanas aprīkojums nav kontaktā ar kādu priekšmetu.
- Zāģējiet ar ķēdi viegli un ar maksimālu rotācijas ātrumu (pilnībā atvērtu droseli). Saglabājiet maksimālu ātrumu līdz pat griešanas beigām.
- Ļaujiet mehānismam darboties, nespiežot ķēdi.
- Izmantojiet zāģi pareizā veidā uz augšu. Drošības iemeslu dēļ zāģi nekad nedrīkst izmantot otrādi. Daļas, kas ir palikušas vaļīgas nodiluma rezultātā, no zāģējamā objekta vai bojātās ķēdes daļas var tikt sviestas pret operatoru.

- Pagrieziet zāģi lēnām atpakaļ un uz priekšu. Parasti vajadzētu mēģināt zāģim likt zāģēt attālumus, kas ir pēc iespējas mazāki. Daļējais spiediens tad būs lielāks, un zāģēšanas process – ātrāks.

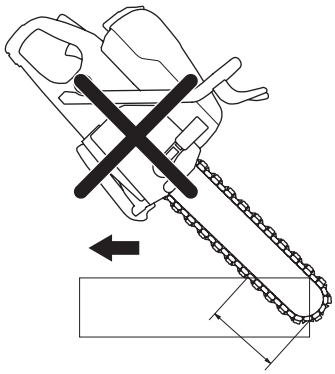

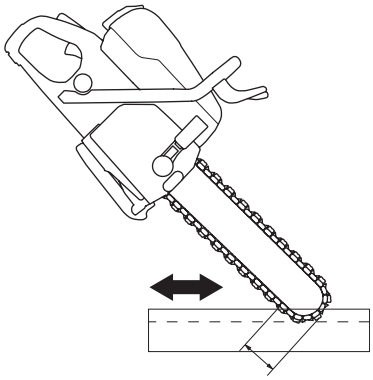

Ir divi veidi, kā sākt biezu objektu zāģēšanas procesu.

Iegriešanas metode

- Sāciet ar 10 centimetrus dziļa iegriezuma veikšanu sienā, izmantojot zemāko daļu no sliedes gala. Iztaisnojiet zāģi vienlaicīgi ar sliedes gala ievietošanu atverē. Zāģa pacelšana un nolaišana vienlaicīgi ar tā iespiešanu sienā nodrošina efektīvu zāģēšanas metodi līdz pilnam dziļumam.

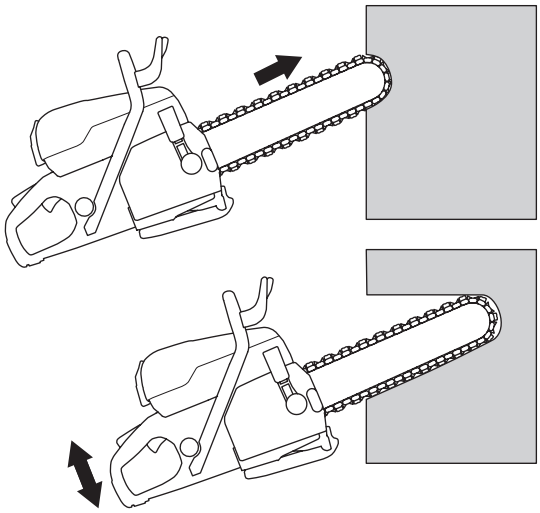

Palīgmetode

BRĪDINĀJUMS! Nekad palīgzāģēšanai neizmantojiet jaudas frēzi ar standarta zāģēšanas asmeni. Zāģēšanas asmens rada virzošo spraugu, kas ir pārāk plāna, un zāģēšanas turpināšana ar dimanta ķēdes zāģi izraisa bīstamu pretsitienu un iesprūšanu spraugā.

Šī metode ir ieteicama, kad mēģina zāģēt pilnīgi taisni un paralēli.

Labākai zāģēšanas ekonomijai zāģējiet vispirms ar jaudas zāģētāju, kas ir aprīkots ar Husqvarna īpašo pirms zāģēšanas asmeni, kas ir paredzēts turpmākai zāģēšanai ar dimanta ķēdes zāģi.

- Sāciet ar galda nostiprināšanu, uz kura tiks veikta zāģēšana. Tas kalpo kā zāģēšanas ceļvedis. Zāģējiet līdz dažu centimetru dziļumam gar visu līniju, izmantojot zemāko sliedes gala daļu. Atgriezieties un zāģējiet vēl dažus centimetrus. Atkārtojiet, kamēr ir sasniegts dziļums 5–10 centimetru robežā atkarībā no precizitātes prasībām un priekšmeta biezuma. Palīgzāģēšana virza sliedi taisni cauri nepārtrauktas zāģēšanas laikā, kas notiek saskaņā ar iegriešanas metodi, kamēr ir sasniegts pilns dziļums, izmantojiet gumijas kluci kā pārrāvuma vietu/apturēšanu.

Svārsta tehnika

- Zāģēšana tiek veikta, izmantojot svārsta kustību, un zāģis tiek turēts tikai taisni zāģēšanas beigās.

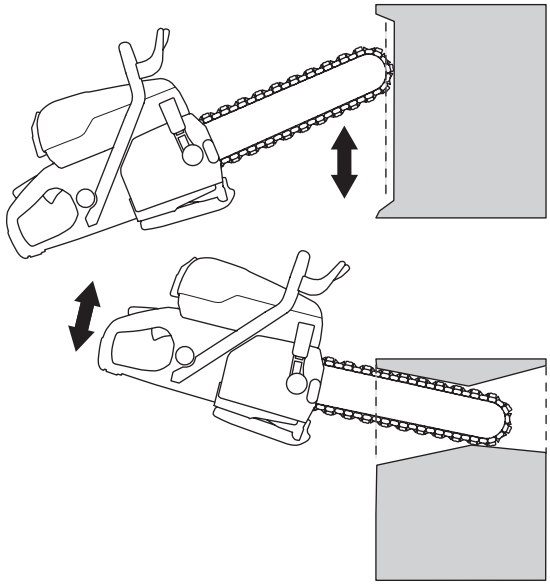

Caurumu zāģēšana

IEVĒROT! Ja virsējais horizontālais griezums tiek izdarīts pirms apakšējā horizontālā griezuma, darba materiāla gabals nokritīs uz griešanas aprīkojuma un to ieķīlēs.

Tā kā parasti ar dimanta ķēdes zāģi tiek zāģēti lieli un smagi gabali, slodze ir tik liela, ka iesprūšana var izraisīt nelabojamus bojājumus gan sliedei gan ķēdei.

Plānojiet darbu tā, lai Jūs netiktu saspiests ar sliedi, kad daļas brūk kopā. Personīgai drošībai ļoti svarīga ir arī darba plānošana!

- Veiciet vispirms apakšējo horizontālo griezumu.. Pēc tam izdariet divus vertikālos griezumus. Pabeidziet horizontālo virsējo griezumu. Tā ir iespējams izvairīties no iesprūšanas riska.

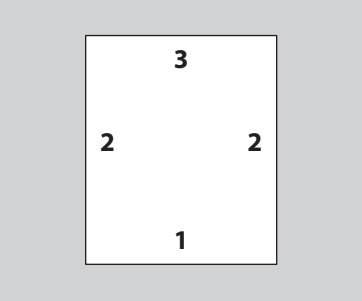

- Kad izzāģē lielus caurumus, ir svarīgi, lai izzāģējamais gabals būtu nostiprināts tā, ka tas nekristu virsū operatoram.

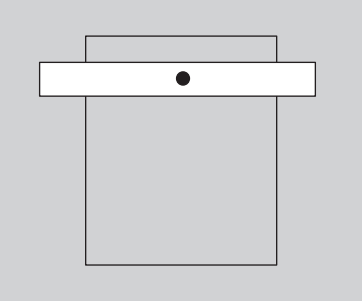

Pretsitiens

BRĪDINĀJUMS! Var rasties pēkšņš un spēcīgs atsitiens; atsitoties pret mašīnu un griešanas iekārtu un tad pret lietotāju. Ja griešanas aprīkojums rotē un tas trāpa lietotājam, var rasties dzīvībai bīstamas traumas. Svarīgi ir apzināties atsitiena rašanās iemeslus un ka no tiem var izvairīties ar pareizu tehniku un piesardzību.

Par atsitienu sauc pēkšņu mašīnas un griešanas aprīkojuma reakciju, kad griešanas mašīna un diska virsējais kvadrāts (tā saucamais atsitiena riska sektors), nonākot kontaktā ar kādu priekšmetu, tiek atsviests pret lietotāju.

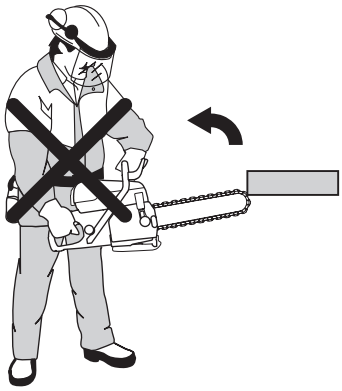

Pamatnoteikumi

- Rāvieni gadās tikai tad, ja sliedes rāviena zonā nokļūst kāds priekšmets. Esiet uzmanīgs darbā un pārliecinaties, ka sliedes rāviena zonā nekad nav kāds priekšmets.

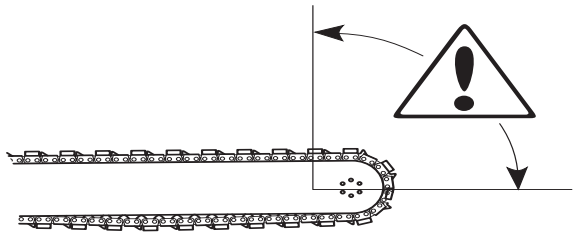

- Stāviet stabilā līdzsvarā un uz droša pamata kājām. Stāviet ērtā attālumā no darba materiāla
- Grieziet vienmēr ar maksimālu apgriezienu skaitu.
- Esiet uzmanīgs, ja ir jāzāģē jau esošā griezumā. Nekad nezāģējiet šaurākā, iepriekš zāģētā vietā.
- Nekad nezāģējiet ar zāģi virmas, kas atrodas augstāk par pleciem.
- Uzmanieties, lai darba materiāls zāģēšanas laikā nepārvietojas un vai nenotiek kaut kas cits, kas var ieķīlēt griešanas aprīkojumu darba materiālā.

Iestrēgšanas atsitiens

Iestrēgšana ir tad, kad griezējs aizveras un saspiež griešanas aprīkojumu. Ja griešanas aprīkojums ir ieķēries vai apstājies, pretspēks var būt tik stiprs, ka, iespējams, jūs nespēsit novaldīt griezējierīci.

Ja griešanas aprīkojums ir ieķēries vai apstājies atsitiena zonā, pretspēks spiedīs mašīnu rotācijas kustībā uz augšu un atpakaļ, virzienā uz lietotāju, kas var radīt nopietnas vai pat letālas traumas.

Kā izvairīties no atsitiena

Izvairīties no atsitiena ir vienkārši.

- Apstrādājamais priekšmets vienmēr ir jāatbalsta tā, lai griezējs paliek atvērts, griežot šķērsām. Kad griezējs atveras, nav atsitiena. Ja griezējs aizveras un saspiež griešanas aprīkojumu, vienmēr pastāv atsitiena risks.

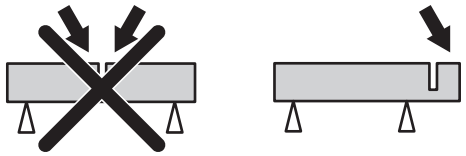

- Esiet uzmanīgs, ja ir jāzāģē jau esošā griezumā.
- Uzmanieties, lai darba materiāls zāģēšanas laikā nepārvietojas un vai nenotiek kaut kas cits, kas var ieķīlēt griešanas aprīkojumu darba materiālā.

Transports un uzglabāšana

- Transportējot ierīci, nodrošināt to pret iespējamiem bojājumiem un nelaimes gadījumiem.
- Uzglabājiet aprīkojumu noslēgtā vietā, lai tas nav pieejams bērniem un citām nepiederošām personām.
- Dimanta ķēžu transportēšanu un uzglabāšanu skatiet sadaļā "Dimanta ķēdes".
- Degvielas transportēšanu un uzglabāšanu skatīt sadaļā "Degvielas transportēšana".

Pirms iedarbināšanas

BRĪDINĀJUMS! Lūdzu izlasiet šo lietošanas pamācību uzmanīgi un pārliecinaties, ka pirms mašīnas lietošanas esat visu sapratis.

Lietojiet individuālo drošības aprīkojumu. Skatīt norādījumus zem rubrikas Individuālais drošības aprīkojums.

Pārliecinieties, lai darba vidē neatrastos nepiederoši, citādi pastāv nopietnu traumu risks.

Pārbaudiet, vai degvielas tvertnes vāciņš ir droši aiztaisīts un vai nav degvielas noplūdes. Ugunsgrēka risks.

- Veiciet ikdienas apkopi. Skatīt instrukciju sadaļā "Apkope"

Iedarbināšana

- **Dekompresora vārsts:** Iespiediet vārstu, lai samazinātu spiedienu cilindrā, tādā veidā atvieglojot betona griešanas mašīnas iedarbināšanu. Iedarbināšanas laikā ir vienmēr jāizmanto dekompresijas vārsts. Kad mašīna ir iedarbināta, vārsts automātiski atgriežas izejas stāvoklī.

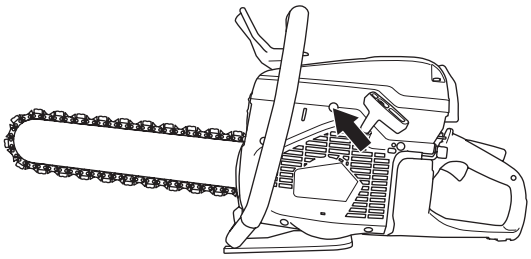

- **Stop slēdzis:** Pārliecinieties, vai stop slēdzis (STOP) ir kreisajā pozīcijā.

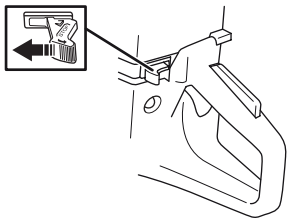

- **Droseļvārsta starta pozīcija – auksts dzinējs:** Lai iestatītu droseļvārsta starta pozīciju un droseli, izvelciet droseli pilnībā uz āru.

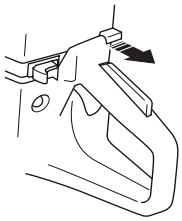

- **Droseļvārsta starta pozīcija – silts dzinējs:** Pareizo droseles/droseļvārsta starta iestatījumu iegūst tad, kad droseles kontroli izvelk līdz droseles pozīcijai un pēc tam atkal iebīda iekšā. Šādi tiek palaists tikai droseļvārsta starta iestatījums, bet ne drosele.

- **Gaisa caurpūte:** Piespiediet gaisa caurpūtes diafragmu atkārtoti, līdz diafragma ir piepildīta ar degvielu (vismaz 6 reizes). Burbulis nav jāpiepilda pilnībā.

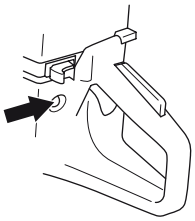

Dzinēja iedarbināšana

BRĪDINĀJUMS! Kad tiek palaists dzinējs, ķēde rotē. Pārliecinieties, ka tā var rotēt brīvi.

- Aptveriet priekšējo rokturi ar kreiso roku. Novietojiet labo kājas pēdu uz aizmugurējā roktura un piespiediet mašīnu pie zemes. **Nekad nesatiniet startera auklu ap roku.**

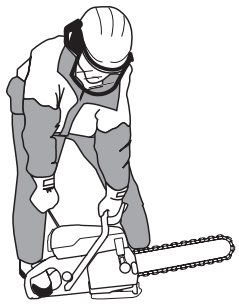

- Satveriet startera rokturi ar labo roku un lēnām izvelciet startera auklu, kamēr jūtat pretestību (startera saķeri), un tad raujiet auklu strauji un spēcīgi.

IEVĒROT! Startera auklu neizvelciet pilnīgi līdz galam un arī nelaidiet to vaļā no pilnīgi izvilkta stāvokļa. Tā var sabojāt mašīnu.

- **Ja dzinējs ir auksts:** Kad dzinējs aizdedzies, mašīna apstājas, jo ir izvilkts gaisa vārsta regulators.

  Nospiediet gaisa vārsta regulatoru un spiediena samazināšanas vārstu.

  Pavelciet startera rokturi līdz brīdim, kad tiek iedarbināts motors.

- Kad motors iedarbojas, ātri palieliniet akselerāciju un starteris tad automātiski izslēgsies.

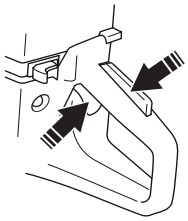

Apstādināšana

UZMANĪBU! Pēc motora apstādināšanas ķēde turpina griezties līdz pat vienai minūtei. (Ķēdes griešanās.) Kad ķēde ir pilnībā apturēta, pārliecinieties, vai tā var brīvi rotēt. Bezrūpība var izraisīt smagus miesas bojājumus.

- Lai dzinēju apturētu, pārslēdziet stop slēdzi (STOP) uz labo pusi.

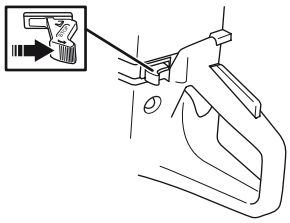

Vispārēji

BRĪDINĀJUMS! Lietotājs drīkst veikt tikai tādus apkopes un servisa darbus, kas aprakstīti šajā lietošanas pamācībā. Plašāka mēroga iejaukšanās ir pieļaujama specializētā darbnīcā.

Motors ir jāizslēdz, un apturēšanas slēdzim ir jābūt STOP pozīcijā.

Lietojiet individuālo drošības aprīkojumu. Skatīt norādījumus zem rubrikas Individuālais drošības aprīkojums.

Mašīnas mūža garums var saīsināties un var pieaugt nelaimes gadījumu risks, ja pareizi netiek veikta mašīnas apkope un, ja servisu un/vai remontu neveic profesionāļi. Ja jums ir nepieciešama papildu informācija, sazinieties ar tuvāko servisa darbnīcu.

- Ļaujiet Husqvarna tirdzniecības aģentam regulāri pārbaudīt mašīnu un veikt nepieciešamos noregulējumus un remontdarbus.

Apkopes grafiks

Tehniskās apkopes sarakstā var redzēt, kurām no jūsu mehānisma detaļām nepieciešama tehniskā apkope un ik pēc cik ilga laika tā ir jāveic. Apkopes intervāli ir aprēķināti, pamatojoties uz mehānisma izmantošanu katru dienu, un var atšķirties atkarībā no izmantošanas biežuma.

Ikdienas apkope	**Nedēļas apkope**	**Ikmēneša apkope**
Tīrīšana	**Tīrīšana**	**Tīrīšana**
Ārējā tīrīšana		Aizdedzes svece
Dzesēšanas gaisa ieplūde		Degvielas tvertne
Funkcionālā pārbaude	**Funkcionālā pārbaude**	**Funkcionālā pārbaude**
Vispārēja pārbaude	Vibrāciju samazināšanas sistēma*	Degvielas sistēma
Droseles blokators*	Trokšņa slāpētājs*	Gaisa filtrs
Stop slēdzis*	Karburators	Zobratu piedziņa, sajūgs
Sliede un dimanta ķēde**	Starteris	

*Skatīt instrukcijas sadaļā "Mehānisma drošības ierīces".

** Skatīt instrukcijas sadaļā 'Dimanta ķēdes" un 'Montāža un iestatījumi".

Tīrīšana

Ārējā tīrīšana

- Iekārta pēc darba pabeigšanas ir jāizskalo ar tīru ūdeni.

Dzesēšanas gaisa ieplūde

- Kad nepieciešams, iztīriet dzesēšanas gaisa ieplūdes vietu.

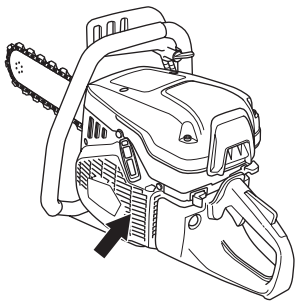

IEVĒROT! Ja gaisa ieplūdes vieta ir netīra vai nosprostota, mehānisms pārkarst un tiek bojāts virzulis un cilindrs.

Aizdedzes svece

- Ja mašīnas jauda ir zema, ja to ir grūti iedarbināt vai, ja tukšgaita ir nevienmērīga: pārbaudiet vienmēr vispirms sveces ,pirms tiek veikti papildus pasākumi.
- Lai izvairotos ne elektriskās strāvas trieciena, raugiet, lai aizdedzes sveces uzgalis un sveces kabelis ir nebojāti.
- Ja sveces ir apkvēpušas, iztīri un pārbaudi vai elektrodu sprauga ir 0,5 mm. nepieciešams, nomainiet.

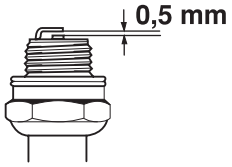

IEVĒROT! Vienmēr lietojiet ieteikto sveces tipu! Nepareiza svece var nopietni bojāt virzuli/cilindru.

Šie faktori izraisa nogulsnējumus uz elektrodiem, kas var radīt darbības traucējumus un iedarbināšanas grūtības.

- Nepareizs degvielas maisījums (pārāk daudz vai nepareizas markas eļļa).
- Netīrs gaisa filtrs.

Funkcionālā pārbaude

Vispārēja pārbaude

- Pārbaudiet, vai skrūves un uzgriežņi ir piegriezti.

Karburators

Karburators ir aprīkots ar cieto uzgali, lai mašīna vienmēr tiktu nodrošināta ar pareizu degvielas un gaisa maisījumu. Ja motors sāk zaudēt spēku vai slikti akselerē, dariet sekojošo:

- Pārbaudiet gaisa filtru un, ja nepieciešams to nomainiet. Ja tas nepalīdz, sazinieties ar specializēto darbnīcu.

Tukšgaitas regulēšana

UZMANĪBU! Ja brīvgaitas apgriezienu skaitu nav iespējams noregulēt tā, ka griešanas aprīkojums nerotē, nepieciešams griezties pie jūsu dīlera/servisa darbnīcā. Nekad neizmantojiet mašīnu pirms tā nav precīzi pieregulēta vai salabota.

Iedarbiniet motoru un pārbaudiet brīvgaitas uzstādījumus. Ja karburators ir uzstādīts pareizi, dimanta zāģim ir nemainīgs apgriezienu skaits tukšgaitā.

- Noregulējiet tukšgaitas ātrumu, izmantojot T veida skrūvi. Pagrieziet tukšgaitas ātruma skrūvi pulksteņrādītāja kustības virzienā, kamēr ķēde sāk rotēt. Tagad pagrieziet skrūvi pretēji pulksteņrādītāja kustības virzienam, kamēr ķēde beidz rotēt. Karburators ir pareizi noregulēts, kad motora akselerācija norit bez aizķeršanās.

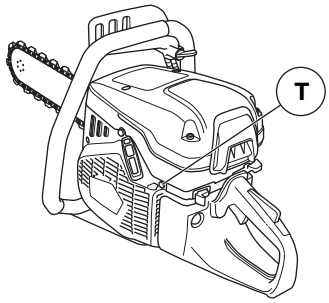

Ieteicams brīvgaitas apgriezienu skaits: 2700 a/m

Starteris

BRĪDINĀJUMS! Kad startera atspere ir ielikta starterī, tā ir savilkta un, neuzmanīgi rīkojoties, tā var izlekt un radīt ievainojumus.

Mainot startera atsperi vai startera auklu esiet uzmanīgs. Lietojiet aizsargbrilles.

Pārbaudiet startera auklu.

- Atskrūvējiet skrūves, kas pietur starteri pie korpusa un noņemiet to nost.

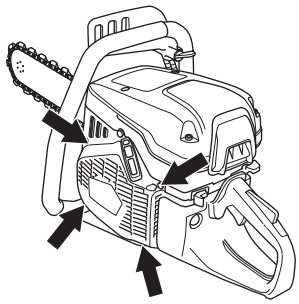

- Izvelciet auklu apm. 30 cm un ieceliet to padziļinājumā, kas atrodas auklas spoles perifērijā. Ja aukla ir vesela: Atbrīvojiet atsperes no spriegojuma, ļaujot spolei lēnām rotēt atpakaļgaitā.

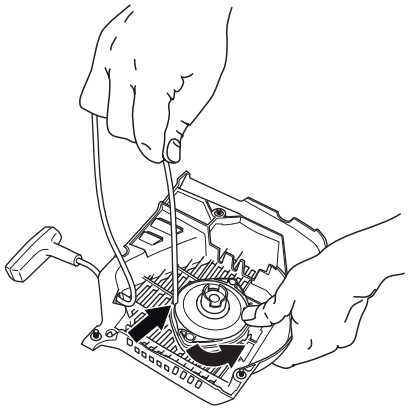

Plīsušas vai nodilušas startera auklas mainīšana

- Noņemiet iespējamos vecās auklas atlikumus un pārbaudiet, lai darbojas iedarbināšanas atspere. Iespraudiet jauno auklu caurumā, kas atrodas startera korpusā un auklas diskā.

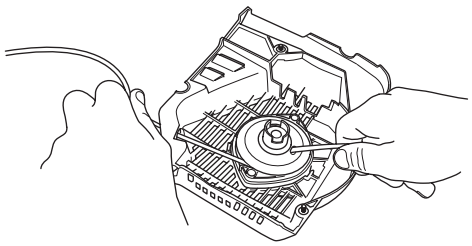

- Pievienojiet startera auklu auklas diska centram kā redzams attēlā. Pievelciet stingri auklu un raugiet, lai brīvais gals ir pēc iespējas īsāks. Ievietojiet startera auklas galu startera rokturī.

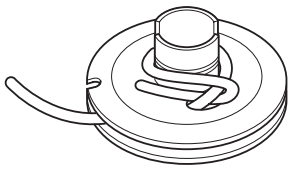

Startera atsperes nospriegošana

- Izvelciet auklu caur izeju spoles perifērijā un aptiniet to 3 reizes ap diska centru pulksteņa rādītāja virzienā.

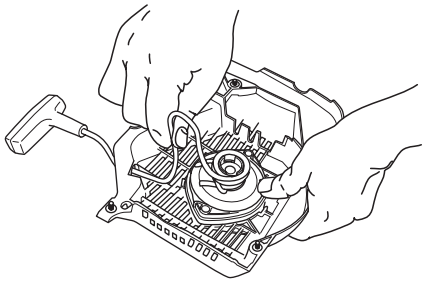

- Pēc tam paraujiet startera rokturi, lai nospriegotu atsperi. Šo procedūru atkārtojiet vēl vienu reizi, bet tad jau aptinot 4 reizes.
- Ievērojiet, ka startera rokturis pēc atsperes nospriegošanas ir jāizvelk līdz pareizam sākuma stāvoklim.
- Pārbaudiet, lai atspere neizvelkas galējā stāvoklī, pilnīgi izvelkot startera auklu. Ar īkšķi nobremzējiet auklas spoli un pārbaudiet, ka ir iespējams vēl pagriezt spoli vismaz par pusapgriezienu.

Salūzušas startera atsperes nomaiņa

- Atgrieziet auklas spoles centrā esošo skrūvi un izceliet spoli.

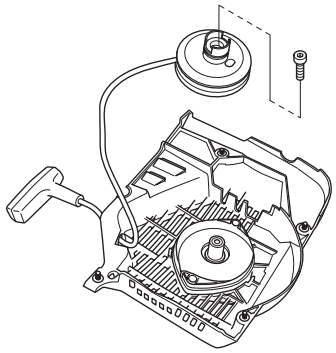

- Ņemiet vērā, ka atgreizeniskā atspere starterī atrodas uzvilktā stāvoklī.
- Atgrieziet skrūves, kas tur atsperes kaseti.

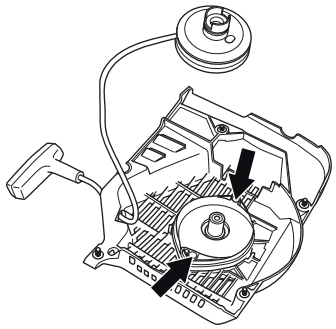

- Izņemiet atgriezenisko atsperi, apgriežot starteri un ar skrūvgriezi atbrīvojot atsperes āķus. Atsperes āķi tur atgriezeniskās atsperes paketi starterī.

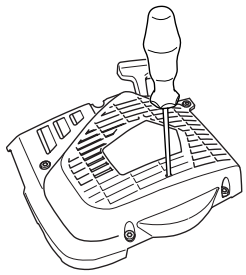

- Startera atsperi ieeļļojiet ar šķidru eļļu. Samontējiet startera auklas spoli un nospriegojiet startera atsperi.

Startera ierīces salikšana

- Starteri samontē, vispirms izvelkot startera auklu, tad nolieciet starteri vietā pret korpusu. Tad pamazām atlaidiet startera auklu tā, ka spole ieķeras startera sakabē.

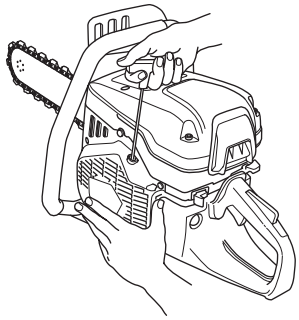

- Pievelciet skrūves.

Degvielas sistēma

Vispārēji

- Pārbaudiet, vai tvertnes vāks un tās blīve nav bojāta.
- Pārbaudiet degvielas šļūteni. Nomainiet to, ja tas ir bojāts.

Degvielas filtrs

- Degvielas filtrs atrodas degvielas tvertnē.
- Degvielas tvertne ir jāsargā no netīrumiem uzpildes laikā. Tas samazina ekspluatācijas traucējumu risku, ko izraisa filtra aizsērēšana, kas atrodas tvertnes iekšpusē.
- Degvielas filtrs nav tīrāms, tas ir jāaizvieto ar jaunu, kad tas ir aizsērējis.**Filtra maiņa ir jāveic vismaz vienu reizi gadā.**

Gaisa filtrs

Gaisa filtrs ir jāpārbauda tikai tad, ja samazinās motora jauda.

- Atskrūvējiet skrūves. Noņemiet gaisa filtra vāku.

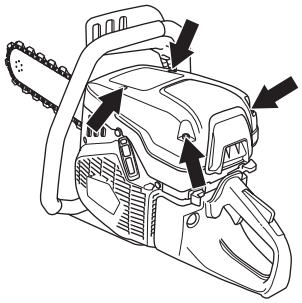

- Pārbaudiet gaisa filtru un, ja nepieciešams to nomainiet.

Gaisa filtra maiņa

IEVĒROT! Gaisa filtru nedrīkst tīrīt vai izpūst ar saspiestu gaisu. Tas sabojās filtru.

- Atskrūvējiet skrūves. Noņemiet vāciņu

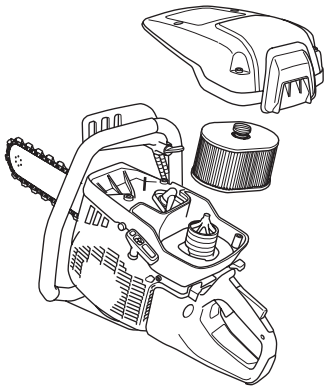

- Nomainiet gaisa filtrs.

Zobratu piedziņa, sajūgs

Pārbaudiet sajūga centra, skriemeļa un sajūga atsperes nodiluma pakāpi.

Tehniskie dati

Motors	**K 970 Chain**
Cilindra tilpums, cm^3	93,6
Cilindra diametrs, mm	56
Šļūtenes garums, mm	38
Brīvgaitas apgriezienu skaits, apgr./min	2700
Ieteicamais maksimālais ātrums, bez slodzes, apgr./min.	9300 (+/– 150)
Jauda, kW/ r/min	4,8/9000
Aizdedzes sistēma	
Aizdedzes sistēmas izgatavotājs	SEM
Aizdedzes sistēmas tips	CD
Aizdedzes svece	Champion RCJ 6Y/ NGK BPMR 7A
Elektrodu attālums, mm	0,5
Degvielas/eļļošanas sistēma	
Karburatora izgatavotājs	Walbro
Karburatora tips	RWJ5
Benzīna tvertnes tilpums, litri	1,0
Svars	
Svars bez degvielas un zāģēšanas ierīces, kg	9,5
Trokšņa emisijas (skatīt 1. piezīmi)	
Skaņas jaudas līmenis, mērīts dB(A)	114
Skaņas jaudas līmenis, garantēts L_{WA}dB(A)	116
Skaņas līmenis (skatīt 2. piezīmi)	
Ekvivalents skaņas spiediena līmenis pie lietotāja auss, dB(A)	103
Ekvivalenti vibrāciju līmeņi, a $_{hveq}$ (sk. piezīmi Nr.3)	
Priekšējā rokturī, m/s^2	3,6
Aizmugurējā rokturī, m/s^2	2,3

Piezīme Nr. 1: Trokšņa emisija apkārtnē ir mērīta kā trokšņa jauda (L_{WA}) saskaņā ar EK direktīvu 2000/14/EK. Atšķirība starp garantēto un izmērīto skaņas intensitāti ir tāda, ka mērījumu rezultātā garantētajai skaņas intensitātei ir arī izkliede un novirzes starp dažādiem tā paša modeļa aparātiem, kas atbilst Direktīvai 2000/14/EK.

Piezīme Nr. 2: Saskaņā ar EN ISO 19432, ekvivalentu trokšņa spiediena līmeni aprēķina pēc dažādu trokšņa spiediena līmeņu laikā izstarotās kopējās enerģijas pie dažādiem darba apstākļiem. Sniegtajos datos par ekvivalenta trokšņa spiediena līmeni, aparātam ir tipiska statistiskā 1 dB (A) izkliede (standartnovirze).

Piezīme Nr. 3: Saskaņā ar EN ISO 19432, ekvivalentu vibrācijas līmeni aprēķina pēc vibrāciju līmeņu laikā izstarotās kopējās enerģijas pie dažādiem darba apstākļiem. Sniegtajos datos par ekvivalentu vibrācijas līmeni ir tipiska 1 m/s^2 statistiskā izkliede (standarta novirze).

Griešanas aprīkojums

Sliede un dimanta ķēde	**Ķēdes ātrums pie maksimālās jaudas, m/sec**
14“ (350 mm)	28

Garantija par atbilstību EK standartiem

(Attiecas vienīgi uz Eiropu)

Husqvarna AB, SE-561 82 Huskvarna, Zviedrija, tel: +46-36-146500, ar šo apliecina, ka Betona griešanas mašīna **Husqvarna K 970 Chain** no 2011. gada sērijas numuriem un uz priekšu (etiķetē gadi norādīti tekstā, kam seko sērijas numurs) atbilst norādījumiem PADOMES DIREKTĪVĀ :

- 2006. gada 17 maijs, Direktīva 2006/42/EK, "par mašīnu tehniku"
- 2004. g. 15. decembris "par elektromagnētisko saderību" **2004/108/EEC**.
- 2000. g. 8. maija "par trokšņu emisiju apkārtnē" **2000/14/EK**. Atbilstības novērtēšana saskaņā ar V pielikumu.

Informāciju par trokšņu emisijām skatīt nodaļā Tehniskie dati.

Izmantoti sekojoši standarti: **EN ISO 12100:2010, CISPR 12:2007, EN ISO 19432:2008.**

Gothenburg, 2011.g. 2. februārīs

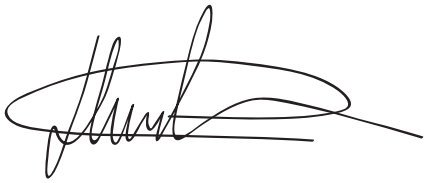

Henric Andersson

Viceprezidents, Celtniecības iekārtu un griezējmašīnu tehnikas nodaļas vadītājs

Husqvarna AB

(Pilnvarotais Husqvarna AB pārstāvis ir atbildīgs par tehnisko dokumentāciju.)

Instrukcijas oriinlvalod

1152682-64

2012-01-18 rev. 2