Husqvarna Group

Huskvarna, 2018-03-12

Safety and Operating Instructions

Dear customer,

thank you for choosing a Husqvarna quality product. We hope that you will genuinely enjoy it.
Please note that the enclosed manual contains Atlas Copco references.

The Husqvarna Group is vouching for the quality of this product.

If you have any questions, please do not hesitate to contact our local sales or service point.

Husqvarna AB
561 82 Huskvarna, Sweden

Norska

Bruksanvisning

Kjære kunde,

takk for at du valgte et kvalitetsprodukt fra Husqvarna. Vi håper at du virkelig vil ha glede av det.
Vær oppmerksom på at vedlagte håndbok inneholder Atlas Copco referanser.

Husqvarna er ansvarlig for kvaliteten på dette produktet.

Hvis du har spørsmål, vennligst ikke nøl med å kontakte vårt lokale salgs- eller serviceapparat.

Husqvarna AB
561 82 Huskvarna, Sweden

BV

20H

Sikkerhetsinstrukser og bruksanvisning

Lister og rettholt

© 2015 Construction Tools EOOD | No. 9800 1722 10 | 2015-04-16
Originale instruksjoner

Atlas Copco

Innhold

Innledning . . . 5

Om Sikkerhetsinstrukser og bruksanvisning . . . 5

Sikkerhetsinstrukser . . . 6
- **Signalord** . . . 6
- **Arbeidsområde** . . . 6
- **Personlig sikkerhet** . . . 6
  - Personlig verneutstyr . . . 6
  - Narkotika, alkohol eller legemidler . . . 6
- **Drift, forholdsregler** . . . 7
- **Vedlikehold, forholdsregler** . . . 7
- **Lagring** . . . 8

Oversikt . . . 9
- **Konstruksjon og funksjon** . . . 9
- **Hoveddeler** . . . 9

Bruk . . . 9
- **Klargjøring før bruk** . . . 9
  - Bruk . . . 9
    - Forberedelser . . . 9
  - Justere arbeidsvinkelen . . . 9
  - Bruk . . . 10
  - Når man tar en pause . . . 10

Vedlikehold . . . 10
- **Hver 10. times drift (daglig)** . . . 10
  - Smøring . . . 10
- **Hver 75. driftstime (eller annenhver uke)** . . . 10
  - Hver dag . . . 10

Lagring . . . 10

Avhending . . . 10

Tekniske data . . . 12
- **Vekt og mål** . . . 12
- **Mål** . . . 12

Innledning

Takk for at du valgte et produkt fra Atlas Copco. Helt siden 1873 har vi vært opptatt av å finne nye og bedre måter å møte våre kunders behov på. I årenes løp har vi utviklet nyskapende og ergonomiske produktutforminger som har hjulpet kundene til å forbedre og rasjonalisere det daglige arbeidet.

Atlas Copco har et sterkt globalt salgs- og servicenettverk bestående av kundesentra og forhandlere. Våre eksperter er høyt utdannede fagfolk med inngående produktkunnskaper og erfaring. I alle verdenshjørner kan vi tilby kundestøtte og ekspertise for å sikre at våre kunder kan jobbe med maksimal effektivitet til enhver tid.

For mer informasjon, gå inn på: www.atlascopco.com

Construction Tools EOOD

7000 Rousse

Bulgaria

Om Sikkerhetsinstrukser og bruksanvisning

Formålet med instruksjonene er å gi deg kunnskap om hvordan du bruker maskinen på en effektiv, sikker måte. Instruksjonene gir deg også råd og viser deg hvordan du utfører vedlikehold på maskinen.

Før du begynner å bruke maskinen for første gang, må du lese disse instruksjonene nøye og forstå alle sammen.

Sikkerhetsinstrukser

For å redusere faren for alvorlige skader eller død for deg selv eller andre, må du lese og forstå disse sikkerhetsinstrukser og bruksanvisninger før du installerer, bruker, reparerer eller vedlikeholder maskinen, eller skifter deler på den.

Heng opp disse sikkerhetsinstrukser og bruksanvisninger på arbeidsplassen, gi de ansatte kopier av dem og forsikre deg om at alle leser dem før de betjener eller utfører service på maskinen. Kun til profesjonelt bruk.

I tillegg må operatøren eller operatørens arbeidsgiver vurdere spesifikke risikoer som kan være til stedet ved bruk av maskinen.

Ta vare på alle advarsler og instrukser for senere bruk.

Signalord

Signalordene Fare, Advarsel og Forsiktig har følgende betydning:

FARE	Viser til en farlig situasjon som vil føre til alvorlig skade eller død dersom den ikke unngås.
ADVARSEL	Viser til en farlig situasjon som kan føre til alvorlig skade eller død dersom den ikke unngås.
FORSIKTIG	Viser til en farlig situasjon som kan føre til mindre eller moderate skalder dersom den ikke unngås.

Arbeidsområde

⚠ ADVARSEL Sikre arbeidsområdet

Rotete arbeidsbenker og dårlig belysning kan forårsake ulykker med alvorlige personskader.

► Hold arbeidsområdet rent og ryddig.

► Sørg for tilstrekkelig belysning i arbeidsområdet.

Vedlikehold eller bruk av maskinen må kun gjøres av kvalifiserte og opplærte personer. De må være i fysisk stand til å håndtere størrelsen og vekten til maskinen. Bruk alltid sunn fornuft og god vurderingsevne.

Hold forbipasserende, barn og besøkende unna når maskinen er i bruk. Distraheringer kan føre til at man mister kontroll.

Personlig sikkerhet

Personlig verneutstyr

Bruk alltid godkjent verneutstyr. Operatører og alle andre personer i arbeidsområdet skal bruke verneutstyr, bestående av minimum:

- Beskyttelseshjelm
- Hørselsvern
- Slagbestandige vernebriller med sidebeskyttelse
- Åndedrettsvern når det er nødvendig
- Vernehansker
- Skikkelig vernestøvler
- Egnet arbeidsoverall eller tilsvarende bekledning (ikke løstsittende) som dekker armene og bena.

Narkotika, alkohol eller legemidler

⚠ ADVARSEL Narkotika, alkohol eller legemidler

Narkotika, alkohol og legemidler svekker dømmekraften og konsentrasjonsevnen. Dårlig reaksjonsevne eller feilaktige vurderinger kan føre til alvorlige ulykker, også med døden til følge.

► Bruk aldri maskinen når du er trøtt eller påvirket av narkotika, alkohol eller legemidler.

► Ingen personer som påvirket av narkotika, alkohol eller legemidler skal bruke maskinen.

⚠ ADVARSEL Farer ved å skli, snuble og falle

Det finnes en risiko for å skli, snuble og falle, for eksempel for å snuble i slangen eller i andre gjenstander. Hvis du sklir, snubler eller faller, kan det forårsake skader. For å redusere risikoene:

► Forsikre deg alltid om at det ikke er noen slanger eller andre gjenstander i veien for deg eller andre personer.

► Sørg for at du alltid inntar en stødig stilling, med føttene like langt fra hverandre som skulderbredden, og hold kroppstyngden i balanse.

© 2015 Construction Tools EOOD | No. 9800 1722 10 | 2015-04-16
Originale instruksjoner

⚠ ADVARSEL Støv- og røykfarer

Støv og/eller røyk som oppstår når maskinen brukes kan forårsake alvorlige og permanente pustevansker, sykdommer eller annen skader på kroppen (for eksempel silikose eller andre uhelbredelige lungesykdommer som kan være dødelige, kreft, fosterskader og/eller irritert hud).

Enkelte støv- og røyktyper som oppstår ved planering og glatting inneholder stoffer som anses av staten California og av andre autoriteter til å forårsake pustevansker, kreft, fosterskader og andre reproduksjonsskader. Noen eksempler på slike kjemikalier er:

- Krystallinsk kiselsyre, sement og andre murprodukter.
- Arsenikk og krom fra kjemisk behandlet gummi.
- Bly fra blybasert maling.

Støv og røyk i luften kan være usynlig for det bare øyet, så du kan ikke stole på hva du ser for å bedømme om det er støv eller røyk i luften.

For å redusere risikoen for å bli utsatt for røyk og støv må du gjøre følgende:

- ▶ Utfør risikoanalyse spesifikk for arbeidsplassen. Risikoanalysen må inkludere støv og røyk som oppstår ved bruk av maskinen og potensialet for å virvle opp eksisterende støv.
- ▶ Foreta egnede tekniske tiltak for å redusere mengden av støv og røyk i luften og ansamling av støv på utstyr, overflater, klær og kroppsdeler. Eksempler på slike tiltak kan være: avgassventilasjon og støvsamlingssystemer, overrislingsventiler og våtboring. Kontroller støv og røykutvikling ved kilden der hvor det er mulig. Sørg for at tiltakene og utstyret installeres, vedlikeholdes og brukes på riktig måte.
- ▶ Bruk vernemaske og vedlikehold den på riktig måte, etter instruks fra arbeidsgiveren eller som påkrevd i helse-, miljø- og sikkerhetsforskrifter. Vernemasken må være effektiv mot den type stoffer du utsettes for (og må eventuelt være godkjent av relevant myndighet).
- ▶ Arbeid i godt ventilerte områder.
- ▶ Hvis maskinen har et utblåsningsrør må det rettes på en måte som reduserer oppvirvling av støv i støvete miljøer.
- ▶ Betjen og vedlikehold maskinen som anbefalt i disse sikkerhetsinstrukser og bruksanvisninger.
- ▶ Bruk vaskbare eller deponerbare verneklær på arbeidsområdet. Dusj eller bytt til rene klær før du forlater arbeidsområdet for å redusere eksponering av støv og røyk for deg selv, andre personer, biler, hjem eller andre områder.
- ▶ Unngå å spise, drikke eller bruke tobakksprodukter i områder hvor det er støv eller røyk.
- ▶ Vask hender og ansikt grundig så snart du forlater eksponeringsområdet, og alltid før du spiser, drikker eller bruker tobakksprodukter, eller berører andre personer.
- ▶ Overhold alle gjeldende lover og regler, også innen helse, miljø og sikkerhet.
- ▶ Delta i åndedrettskontroller, medisinske eksaminasjoner, og opplæringsprogrammer som din arbeidsgiver eller fagforening tilbyr deg og som er i henhold til forskrifter og anbefalinger innen helse, miljø og sikkerhet. Kontakt lege med erfaring fra relevant yrkesmedisin.
- ▶ Samarbeid med din arbeidsgiver og din fagforening for å redusere utsettelsen for røyk og støv på arbeidsplassen og for å redusere risikoen. Effektive helse- og sikkerhetsprogrammer, policyer og prosedyrer for å beskytte arbeidere og andre personer mot skadelig utsettelse for støv og røyk må fastsettes og innføres basert på råd fra eksperter innen helse, miljø og sikkerhet. Ta kontakt med eksperter.

Drift, forholdsregler

⚠ ADVARSEL Feilaktig bruk

Feilaktig bruk av maskinen, tilbehør og innsettingsverktøy/kutteblader kan resultere i alvorlige skader eller en farlig situasjon.

- ▶ Bruk maskinen, tilbehør og verktøy i samsvar med sikkerhetsinstruksene.
- ▶ Bruk maskinen til det formål den er beregnet for og på den måten som er tenkt.
- ▶ Bruk riktig maskin til arbeidsoppgaven som skal utføres.
- ▶ Ikke bruk makt på maskinen under drift.
- ▶ Ta hensyn til arbeidsforholdene.

Vedlikehold, forholdsregler

⚠ ADVARSEL Maskinmodifisering

Alle maskinmodifikasjoner kan resultere i kroppslige skader for deg selv eller andre.

- ▶ Foreta aldri modifiseringer av maskinen. Modifiserte maskiner dekkes ikke av garantien eller produktansvaret.
- ▶ Bruk alltid originale deler og tilbehør godkjent av Atlas Copco.
- ▶ Bytt ut skadede deler umiddelbart.

► Skift ut slitte komponenter i god tid.

⚠ ADVARSEL Skadde maskindeler

Manglende vedlikehold vil føre til skadde eller slitte deler, som kan forårsake ulykker.

► Kontroller bevegelige deler for å se om de trenger justering eller har kjørt seg fast.

► Kontroller maskinen med tanke på ødelagte eller skadde deler.

Skadde eller slitte deler kan ha innvirkning på maskinens drift.

Lagring

♦ Oppbevar maskinen på et sikkert sted og under lås, utilgjengelig for barn.

© 2015 Construction Tools EOOD | No. 9800 1722 10 | 2015-04-16
Originale instruksjoner

Oversikt

For å redusere faren for alvorlig skade eller død for deg selv og andre, les avsnittet Sikkerhetsinstruksjoner på de foregående sidene av denne håndboken før du tar maskinen i bruk.

Konstruksjon og funksjon

BV 20H er en ikke-vibrerende bom, og er ikke utstyrt med en motorvibrator.

Hoveddeler

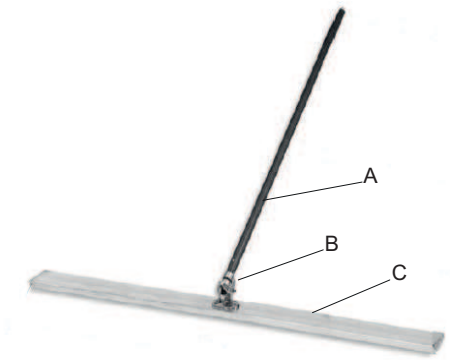

A. Håndtak

B. Svinghode

C. Bom

Bruk

Klargjøring før bruk

Bruk

LES DETTE Håndtaket kan tas av for å spare plass under transport.

Montering av håndtakskoblingen

Installer håndtakskoblingen (A). Kontroller at sperrepinnene (B) går i inngrep med hullene i røret for å låse håndtaket og koblingen godt sammen.

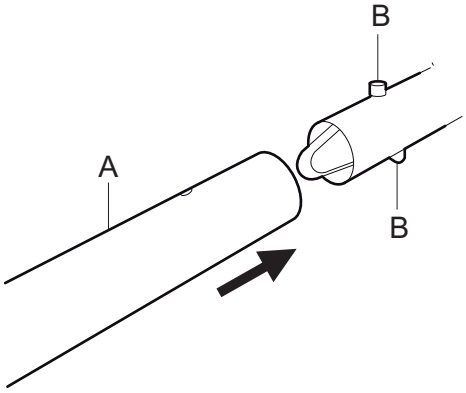

Forberedelser
BV 20H

1. Kontroller den generelle tilstanden til utstyret.
   LES DETTE Skift umiddelbart ut deler som er skadet.

Generelt ettersyn

Før bruk av BV 20H:

1. Rengjør og kontroller maskinen og funksjonene før bruk.
2. Kontroller med tanke på skader.

Justere arbeidsvinkelen

1. Skyv bommen på betongoverflaten.
2. Vri samtidig håndtakskoblingen mot urviseren.

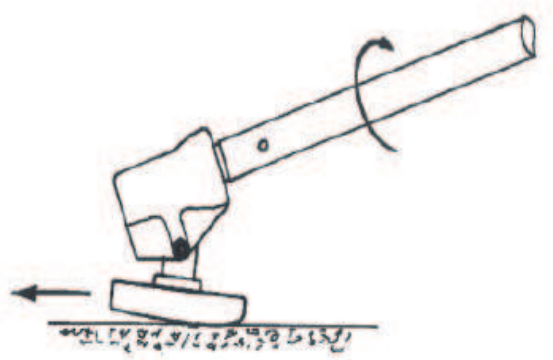

3. Legg håndtaket mot skulderen.
4. Trekk bommen bakover.

5. Vri samtidig håndtakskoblingen for å justere arbeidsvinkelen, slik at kanten nærmest deg på bommen heves litt.

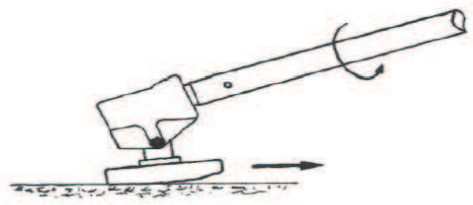

Bruk

1. Spray formolje på undersiden av bommen slik at betongen ikke kleber seg til den.
2. Plasser bommen på starten av første seksjon.
3. Vri håndtakskoblingen for å oppnå optimal bomvinkel på betongoverflaten. Se avsnittet „Justere arbeidsvinkelen”.
4. Legg håndtaket mot skulderen.
5. Gå langsomt bakover og trekk bommen etter deg. Fotsporene dine fjernes av bommen.
6. Når du retter av neste seksjon, plasserer du bommen slik at den overlapper med omtrent 15 cm (5,9 tommer) (A) på overflaten du allerede har rettet av.

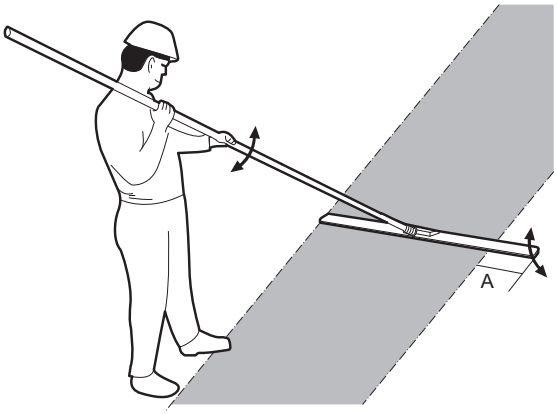

Når man tar en pause

- Forsikre deg om at maskinen er lagt på bakken, slik at den ikke kan falle.

LES DETTE Bruk aldri bommen til å bevege betongen sidelengs.

Vedlikehold

Jevnlig vedlikehold er en grunnforutsetning for fortsatt sikker og effektiv bruk av maskinen. Følg vedlikeholdsinstruksene nøye.

- Før vedlikeholdsarbeid iverksettes på maskinen, må du rengjøre den for å unngå eksponering for farlige stoffer. Se "Støv- og røykfare".
- Bruk bare autoriserte deler. Skade eller feilfunksjon som skyldes bruk av uautoriserte deler blir ikke dekket av garantien eller produktansvaret.
- Når mekaniske deler rengjøres med løsemidler, må gjeldende helse- og sikkerhetsforskrifter følges, og man må sørge for tilstrekkelig ventilasjon.
- For større vedlikehold av maskinen, kontakt ditt nærmeste autoriserte verksted.

Hver 10. times drift (daglig)

Smøring

LES DETTE Ikke bland fett med ulike egenskaper.

Det kan være nødvendig å smøre dreieenehten mellom håndtaket og bommen etter lengre tids bruk. Bruk fett av typen Shell Regina 2 eller tilsvarende.

Hver 75. driftstime (eller annenhver uke)

Hver dag

Rengjør bommen med vann og en børste etter bruk. Størknet betong er vanskelig å fjerne, og en ren overflate er viktig for et bra arbeidsresultat.

Påfør et tynt lag med smøremiddel (olje) på bommen for å gjøre neste rengjøring enklere.

BV 20H

- Kontroller muttere og bolter. Stram dem om nødvendig.

Lagring

- Rengjør maskinen før du setter den bort for å unngå å bli utsatt for skadelige stoffer. Se avsnittet "Støv og dampfare".
- Lagre maskinen på et tørt sted.

Avhending

En utslitt maskin må behandles og avhendes på en slik måte at mest mulig av materialet kan resirkuleres og at negativ innvirkning på miljøet blir holdt så lavt som mulig og i henhold til lokale forskrifter.

© 2015 Construction Tools EOOD | No. 9800 1722 10 | 2015-04-16
Originale instruksjoner

Tekniske data

Vekt og mål

	BV 20H
Totalvekt, kg (lbs)	7,5 (16,5)
Vekt på håndtakskoblingen kg (lbs)	1,3 (2,9)
Bomdimensjoner: L x W x H mm (in.)	2000 x 152 x 35 (78,7 x 5,98 x 1,37)
Håndtaksrørdimensjoner (2 stk.): L x B x H mm (in.)	1800 x 2, Ø44 (70,86 x 0,08, Ø1,73)
Bommens arbeidsbredde, m (ft.)	2 (6,56)

Mål

mm (in.)

BV 20H

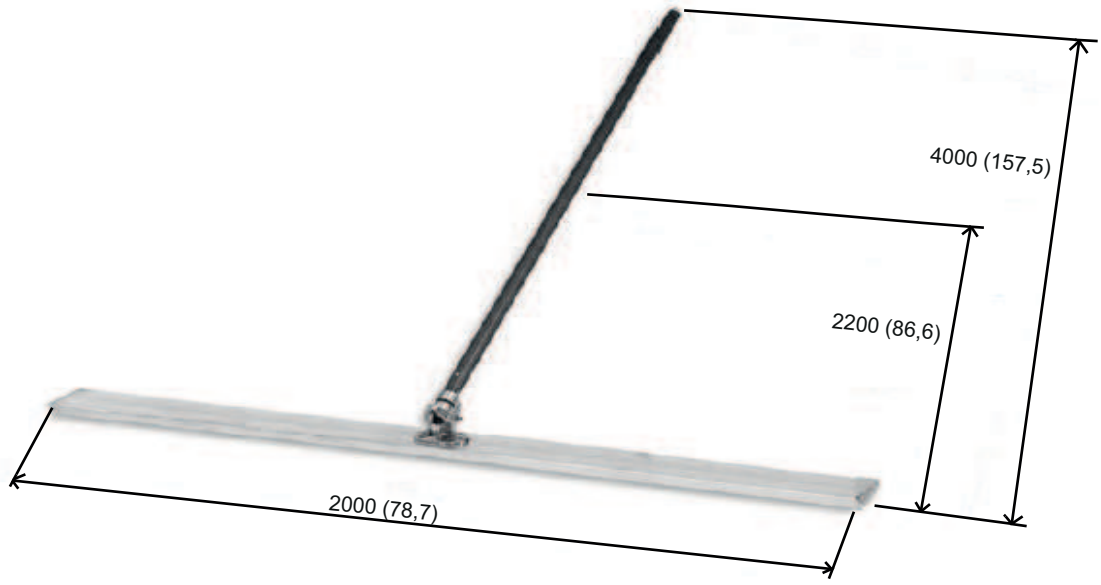

© 2015 Construction Tools EOOD | No. 9800 1722 10 | 2015-04-16
Originale instruksjoner

Uvedkommende bruk eller kopiering av innholdet, også utdrag, er forbudt. Dette gjelder spesielt for varemerker, modellbetegnelser, delenumre og tegninger.

© 2015 Construction Tools EOOD | No. 9800 1722 10 | 2015-04-16

Atlas Copco

www.atlascopco.com