Huskvarna, 12.03.2018

Safety and Operating Instructions

Dear customer,

thank you for choosing a Husqvarna quality product. We hope that you will genuinely enjoy it.
Please note that the enclosed manual contains Atlas Copco references.

The Husqvarna Group is vouching for the quality of this product.

If you have any questions, please do not hesitate to contact our local sales or service point.

Husqvarna AB
561 82 Huskvarna, Sweden

Pokyny pre bezpečnosť a prevádzku

Vážený zákazník,

Ďakujeme, že ste si vybrali kvalitný produkt spoločnosti Husqvarna. Dúfame, že se z nieho budete skutočne tešiť.
Upozorňujeme, že priložená príručka obsahuje referencie spoločnosti Atlas Copco.

Skupina Husqvarna je zárukou kvality těchto produktů.

Ak máte akékoľvek otázky, prosím, neváhajte kontaktovať naše miestne predajné alebo servisné miesto.

Husqvarna AB
561 82 Huskvarna, Švédsko

BV

20H

Bezpečnostné a prevádzkové pokyny

Vibračná lišta

© 2015 Construction Tools EOOD | No. 9800 1722 55 | 2015-04-16
Originálny návod

Atlas Copco

Obsah

Úvod 5

Informácie o bezpečnostných a prevádzkových pokynoch 5

Bezpečnostné pokyny 6
Bezpečnostné signálne slová 6
Drogy, alkohol alebo lieky 6
Osobná bezpečnosť 6
Osobné ochranné pomôcky 6
Drogy, alkohol alebo lieky 6
Prevádzka, bezpečnostné opatrenia 7
Údržba, bezpečnostné opatrenia 8
Uskladnenie 8

Prehľad 9
Dizajn a funkcia 9
Hlavné diely 9

Prevádzka 9
Prípravy pred používaním 9
V prevádzke 9
Prípravy 9
Nastavenie pracovného sklonu 9
Použitie 10
Pri prestávkach 10

Údržba 10
Každých 10 hodín prevádzky (denne) 10
Mazanie 10
Každých 75 hodín prevádzky (alebo každé dva týždne) 10
Každý deň 10

Uskladnenie 10

Likvidácia 11

Technické údaje 12
Hmotnosti a rozmery 12
Rozmery 12

Úvod

Ďakujeme vám, že ste si vybrali produkt od spoločnosti Atlas Copco. Od roku 1873 sme oddaní myšlienke nachádzať nové a lepšie spôsoby plnenia potrieb našich zákazníkov. Počas rokov našej práce sme vyvinuli inovačné a ergonomické produkty, ktoré pomohli našim zákazníkom zlepšiť a racionalizovať ich každodennú prácu.

Spoločnosť Atlas Copco má silnú predajnú a servisnú sieť po celom svete. Naši odborníci sú vysoko školení profesionáli a majú rozsiahle poznatky o našich produktoch a skúsenosti s ich aplikáciou. Vďaka tomu môžeme vo všetkých krajinách sveta poskytovať podporu k našim produktom a odborné znalosti, ktoré našim zákazníkom zabezpečia vždy maximálnu efektivitu práce.

Ďalšie informácie nájdete na lokalite: www.atlascopco.com

Construction Tools EOOD

7000 Rousse

Bulgaria

Informácie o bezpečnostných a prevádzkových pokynoch

Cieľom tohto návodu je poskytnúť vám možnosť plne pochopiť ako používať stroj účinným a bezpečným spôsobom. Tento návod vám tiež poradí a povie ako na stroji vykonávať pravidelnú údržbu.

Pred použitím stroja po prvý krát si musíte dôkladne prečítať tento návod a pochopiť ho.

Bezpečnostné pokyny

Aby ste u vás ako aj iných osôb znížili riziko vzniku vážnych zranení, pred inštaláciou, prevádzkou, opravou, údržbou alebo zmenou príslušenstva stroja si prečítajte a snažte sa pochopiť bezpečnostné pokyny a návod na obsluhu.

Tieto bezpečnostné a prevádzkové pokyny umiestnite na pracovisku, kópie poskytnite zamestnancom a uistite sa, že pred začatím prevádzky alebo údržby stroja si každý tieto bezpečnostné a prevádzkové pokyny prečítal. Len pre profesionálne použitie.

Okrem toho pracovník obsluhy musí posúdiť špecifické riziká, ku ktorým môže dôjsť pri každom použití stroja.

Všetky varovania a pokyny uchovajte pre budúce použitie.

Bezpečnostné signálne slová

Bezpečnostné signálne slová Nebezpečenstvo, Výstraha a Upozornenie majú nasledovný význam:

NEBEZPEČENSTVO	Označuje nebezpečnú situáciu, ktorá v prípade, že jej nezabránite, spôsobí smrť alebo vážne zranenia.
VAROVANIE	Označuje nebezpečnú situáciu, ktorá v prípade, že jej nezabránite, môže spôsobiť smrť alebo vážne zranenia.
UPOZORNENIE	Označuje nebezpečnú situáciu, ktorá v prípade, že jej nezabránite, môže spôsobiť menšie alebo menej vážne zranenia.

Drogy, alkohol alebo lieky

⚠ VAROVANIE Zabezpečenie pracovného priestoru

Zaplnené pracovné stoly a nedostatočné osvetlenie môžu spôsobiť personálu nehody a môžu mať za následok vážne poranenia.

► Udržujte pracovný priestor v čistote.

► Udržujte dostatočné osvetlenie v pracovnom priestore.

Pracovať so strojom a vykonávať jeho údržbu môže vykonávať iba kvalifikovaná a zaškolená osoba. Tá musí byť fyzicky schopná zvládnuť veľkosť a hmotnosť stroja. Vždy používajte zdravý rozum a správne rozhodovanie.

Počas prevádzky stroja držte okolostojace osoby, deti a návštevníkov stranou. Odvrátenie pozornosti môže spôsobiť, že stratíte kontrolu.

Osobná bezpečnosť

Osobné ochranné pomôcky

Vždy používajte schválené osobné ochranné pomôcky. Obsluha a všetky ostatné osoby v okolitom pracovnom priestore musia nosiť osobné ochranné pomôcky a to minimálne:

- Ochrannú prilbu
- Ochranu sluchu
- Ochranu zraku odolnú voči nárazom s bočnou ochranou
- Ak je to vhodné, ochranu dýchania
- Ochranné rukavice
- Správnu ochrannú obuv
- Vhodný pracovný alebo podobný odev (nie voľný odev), ktorý zakrýva vaše ramená a nohy.

Drogy, alkohol alebo lieky

⚠ VAROVANIE Drogy, alkohol alebo lieky

Drogy, alkohol alebo lieky môžu mať vplyv na váš úsudok a schopnosť koncentrácie. Slabé reakcie a nesprávne posúdenie môžu spôsobiť vážne zranenia alebo smrť.

► Stroj nikdy nepoužívajte, ak ste unavení alebo pod vplyvom drog, alkoholu alebo liekov.

► Žiadna osoba, ktorá je pod vplyvom drog, alkoholu alebo liekov, nesmie stroj obsluhovať.

⚠ VAROVANIE Nebezpečenstvo pokĺznutia sa, pošmyknutia a pádu

Existuje nebezpečenstvo pokĺznutia sa, pošmyknutia sa alebo pádu, napríklad pokĺznutia sa na hadiciach alebo iných predmetoch. Pokĺznutie sa alebo pošmyknutie sa alebo pád môže spôsobiť zranenie. Aby došlo k zníženiu takých rizík:

► Vždy sa uistite, že vám ako aj iným osobám nestojí v ceste žiadna hadica alebo iný predmet.

► Vždy sa uistite, že máte vždy stabilnú polohu nôh pokiaľ možno zarovno šírky pliec a udržujte hmotnosť tela v rovnováhe.

© 2015 Construction Tools EOOD | No. 9800 1722 55 | 2015-04-16
Originálny návod

⚠ VAROVANIE Nebezpečenstvo v dôsledku prachu a dymu/výparov

Prach a/alebo dym, ktoré sa vytvárajú pri používaní stroja, môžu spôsobiť vážne a stále problémy s dýchaním, chorobu alebo iné zranenia osôb (napríklad silikóza alebo nereverzibilná pľúcna choroba, ktorá môže byť smrteľná, rakovina, chyby plodu pri narodení a/alebo zápaly pokožky).

Prach a dym, ktoré sa vytvárajú pri vŕtaní, lámaní, rozbíjaní, pílení, brúsení a iných stavebných činnostiach obsahujú substancie známe štátu Kalifornia a iným autoritám, že spôsobujú problémy s dýchaním, rakovinu, chyby plodu pri narodení alebo iné reprodukčné poškodenie. Niektoré príklady takých substancií sú:

- Kryštalická silica, cement a iné kamenárske výrobky.
- Arzén a chróm z chemicky spracovanej gumy.
- Olovo z olovených farieb.

Prach a dym vo vzduchu môžu byť bežne pre oko neviditeľné, takže sa pri určovaní, či je vo vzduchu prach alebo dym, nespoliehajte na zrak.

Ak chcete znížiť riziko vystavenia sa prachu a dymu, vykonajte nasledovné:

► Vykonajte posúdenie rizika vzhľadom na príslušné miesto. Posúdenie rizika má zahŕňať prach a dym, ktorý sa vytvára použitím stroja a potenciál rušenia existujúceho prachu.

► Na zníženie množstva prachu a dymu vo vzduchu a ich tvorby na zariadení, jeho povrchu, odeve a častiach tela použite vhodné technické regulačné prvky. Príklady regulačných prvkov zahŕňajú: systémy vetrania a zberu prachu, vodné postreky a vŕtanie za mokra. Ak je to možné, regulujte zdroj tvorby prachu a dymu. Uistite sa, že sú tieto regulačné prvky správne nainštalované, správne sa na nich vykonáva údržba a správne sa používajú.

► Noste, vykonávajte údržbu a správne používajte ochranu dýchacieho ústrojenstva tak, ako vám prikazuje váš zamestnávateľ a ako to vyžadujú predpisy ochrany zdravia a bezpečnosť pri práci. Ochrana dýchacieho ústrojenstva musí byť účinná pre daný typ substancie (a ak je to použiteľné, schválená príslušnými štátnymi autoritami).

► Pracujte v dobre vetraných priestoroch.

► Ak má stroj výfuk, nasmerujte ho tak, aby sa znížilo rušenie prachom v prostredí vyplnenom prachom.

► Stroj používajte a vykonávajte na ňom údržbu podľa odporúčaní uvedených v návode na obsluhu a bezpečnostných pokynoch.

► Na zníženie vášho vystavenia sa prachu a dymu, iných osôb, vozidiel, domov alebo iných oblastí noste na pracovisku umývateľný alebo likvidovateľný ochranný odev, pred opustením pracoviska sa osprchujte a prezlečte do čistého odevu.

► V priestoroch, kde je prach a dym, nejedzte, nepite a ani nepoužívajte tabakové výrobky.

► Čo najskôr po opustení zasiahnutého priestoru a pred jedením, pitím, používaním tabakových výrobkov alebo kontaktom s inými osobami si dôkladne umyte ruky a tvár.

► Dodržujte všetky platné zákony a predpisy, vrátane predpisov o bezpečnosti a ochrane zdravia pri práci.

► Zúčastňujte sa monitorovania vzduchu, programov zdravotných prehliadok, školiacich programov o ochrane zdravia a bezpečnosti pri práci, ktoré pre vás organizuje zamestnávateľ alebo odborové organizácie v súlade s predpismi a odporúčaniami o ochrane zdravia a bezpečnosti pri práci. O ochrane zdravia a bezpečnosti pri práci sa poraďte so skúseným lekárom.

► Pri znižovaní pôsobenia prachu, dymu na pracovisku a nebezpečenstva spolupracujte s vašim zamestnávateľom a odborovou organizáciou. Na základe rád odborníkov na ochranu zdravia a bezpečnosť pri práci musia byť vytvorené programy, politiky a postupy efektívnej ochrany zdravia a bezpečnosti pri práci pracovníkov a ostatných osôb v prípade škodlivého pôsobenia prachu a dymu. Poraďte sa s odborníkmi.

Prevádzka, bezpečnostné opatrenia

⚠ VAROVANIE Nesprávne používanie

Nesprávne použitie stroja, príslušenstva a vkladacích nástrojov/rezných ostrí môže mať za následok vážne poranenia alebo nebezpečnú situáciu.

► Používajte stroj, príslušenstvo a nástroje v súlade s bezpečnostnými pokynmi.

► Používajte stroj na prácu, na ktorú je navrhnutý a spôsobom, na ktorý je určený.

► Na vykonávanú prácu používajte správny stroj.

► Počas prevádzky nevyvíjajte tlak na stroj.

► Berte do úvahy pracovné podmienky.

Údržba, bezpečnostné opatrenia

⚠ VAROVANIE Modifikácie stroja

Každá zmena na stroji má za následok vznik vážnych zranení pre obsluhu a iné osoby.

- ► Stroj nikdy neupravujte. Pre upravené stroje neplatí záruka alebo ručenie za výrobok.
- ► Vždy používajte len originálne diely a príslušenstvo schválené spoločnosťou Atlas Copco.
- ► Poškodené diely okamžite vymeňte.
- ► Opotrebované diely vymeňte včas.

⚠ VAROVANIE Poškodené časti stroja

Nedostatočná údržba bude mať za následok poškodené a opotrebené diely, ktoré môžu spôsobiť úrazy.

- ► Skontrolujte pohyblivé časti na nesprávne vycentrovanie alebo uviaznutie.
- ► Skontrolujte, či v stroji nie sú polámané alebo inak poškodené diely.

  Poškodené alebo opotrebené diely môžu ovplyvniť prevádzku stroja.

Uskladnenie

- ♦ Stroj uschovávajte na bezpečnom a uzamknutom mieste mimo dosahu detí.

© 2015 Construction Tools EOOD | No. 9800 1722 55 | 2015-04-16
Originálny návod

Prehľad

Aby ste u vás, ako aj iných osôb znížili riziko vzniku vážnych zranení alebo smrti, pred prevádzkou stroja si prečítajte časť Bezpečnostné pokyny, ktorá sa nachádza na predchádzajúcich stranách tejto príručky.

Dizajn a funkcia

BV 20H je nevibrujúca lišta, ktorá nie je vybavená motorovým vibrátorom.

Hlavné diely

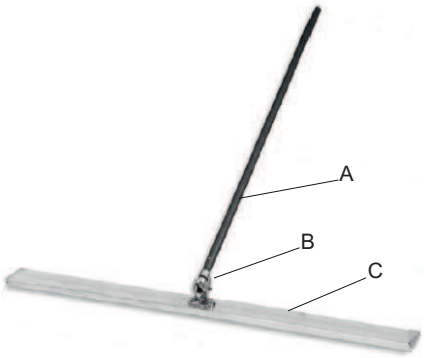

A. Rukoväť

B. Otočná hlava

C. Vibračná lišta

Prevádzka

Prípravy pred používaním

V prevádzke

OZNÁMENIE Rukoväť je demontovaná kvôli úspore miesta počas prevozu.

Montáž spoja rukoväte

Namontujte spoj rukoväte (A). Presvedčte sa, či blokovacie čapy (B) zapadli do otvorov v rúrke, a či pevne zaistili rukoväť so spojom.

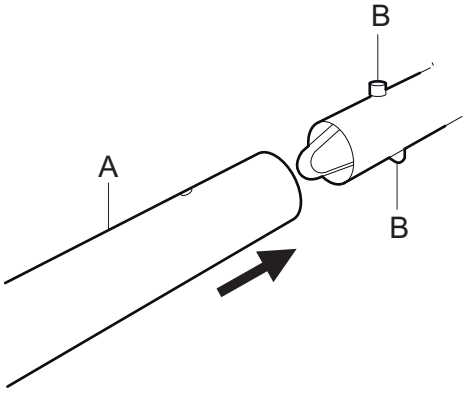

Prípravy
BV 20H

1. Skontrolujte všeobecný stav príslušenstva.
   OZNÁMENIE Všetky poškodené diely ihneď vymeňte.

Všeobecná kontrola

Pred používaním modelu BV 20H:

1. Pre použitím stroj očistite a skontrolujte a jeho funkcie.
2. Skontrolujte, či nie je poškodený.

Nastavenie pracovného sklonu

1. Presuňte vibračnú lištu na povrch betónu.
2. Zároveň otočte spoj rukoväte v smere otáčania hodinových ručičiek.

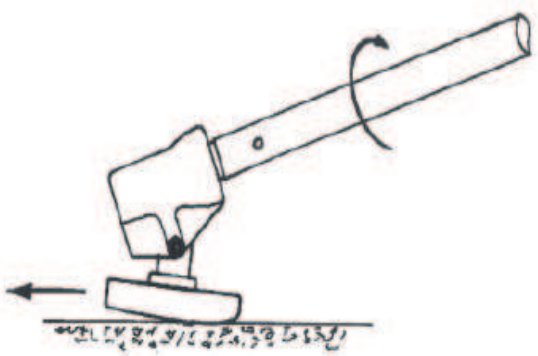

3. Položte si spoj rukoväte na rameno.
4. Potiahnite vibračnú lištu smerom dozadu.

5. Súčasným otočením spoja rukoväte upravte pracovný uhol, aby bola najbližšia hrana vibračnej lišty mierne zdvihnutá.

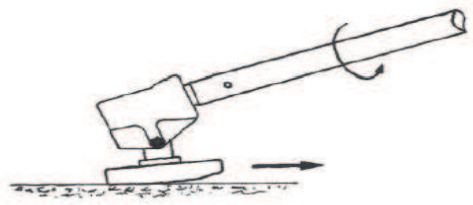

Použitie

1. Nasprejujte separačný olej pod vibračnú lištu, aby sa nelepila na betón.
2. Položte vibračnú lištu na začiatok prvej plochy.
3. Otočte spoj rukoväte tak, aby ste dosiahli optimálny uhol medzi lištou a povrchom betónu. Pozrite si časť "Nastavenie pracovného uhla".
4. Položte si spoj rukoväte na rameno.
5. Pomaly kráčajte späť, ťahajúc lištu za sebou. Odtlačky obuvi sa zahladia lištou.
6. Pri hladení nasledujúcej časti umiestnite vibračnú lištu tak, aby presahovala približne 15 cm (5,9 palca) (A) na už vyhladený povrch.

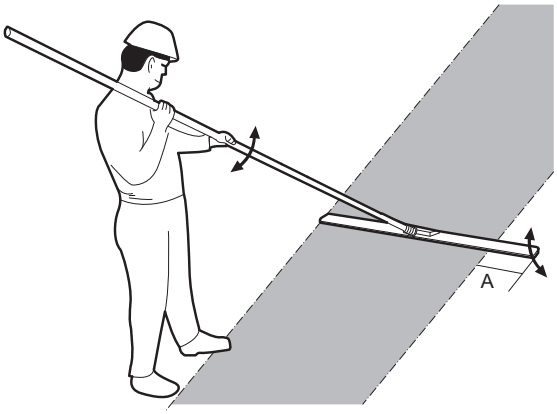

Pri prestávkach

- Uistite sa, že umiestnite stroj na zem, aby nemohol padnúť.

OZNÁMENIE Lištu nikdy nepoužívajte na presun betónu zo strany na stranu.

Údržba

Pravidelná údržba predstavuje základnú podmienku pre nepretržité bezpečné a efektívne používanie stroja. Pozorne dodržujte pokyny o údržbe.

- Pred začatím údržby na stroji ho vyčistite, aby sa predišlo vystaveniu nebezpečným látkam. Pozri časť „Nebezpečenstvo v súvislosti s prachom, dymom a výparmi“.
- Používajte len schválené diely. Akákoľvek škoda alebo zlyhanie, ktoré spôsobí používanie neschválených dielov, nespadá pod záruku alebo zodpovednosť za produkt.
- Pri čistení mechanických dielov v rozpúšťadle dodržujte príslušné nariadenia na ochranu zdravia a bezpečnosti a uistite sa, že je dostatočné vetranie.
- Generálnu opravu stroja nechajte vykonať v najbližšom autorizovanom servise.

Každých 10 hodín prevádzky (denne)

Mazanie

OZNÁMENIE Nezmiešavajte mazivá s rôznymi charakteristikami.

Po dlhšom používaní môže byť potrebné namazať otočné zariadenie medzi spojom rukoväte a vibračnou lištou. Použite mazivo typu Shell Regina 2 alebo iné, ekvivalentné mazivo.

Každých 75 hodín prevádzky (alebo každé dva týždne)

Každý deň

Po použití očistite vibračnú lištu vodou a kefkou. Stuhnutý betón sa odstraňuje ťažko a čistý povrch je potrebný pre správny výsledok prác.

Na vibračnú lištu naneste tenkú vrstvu maziva (oleja), čo uľahčí nasledujúce čistenie.

BV 20H

- Skontrolujte matice a skrutky. V prípade potreby ich zatiahnite.

Uskladnenie

- Pred uskladnením stroj riadne vyčisťte, aby ste predišli nebezpečným látkam. Pozri časť „Nebezpečenstvo v dôsledku prachu a dymu/výparov“
- Stroj vždy skladujte na suchom mieste.

© 2015 Construction Tools EOOD | No. 9800 1722 55 | 2015-04-16
Originálny návod

Likvidácia

S použitým zariadením sa musí nakladať tak a zlikvidovať ho takým spôsobom, aby bolo možné recyklovať čo najväčšiu možnú časť materiálu a negatívny dopad na životné prostredie bol čo najmenší a v súlade s miestnymi obmedzeniami.

Technické údaje

Hmotnosti a rozmery

	BV 20H
Celková hmotnosť v kg (lb)	7,5 (16,5)
Hmotnosť spoja rukoväte v kg (lib.)	1,3 (2,9)
Rozmery lišty: (D x Š x V) mm (in)	2000 x 152 x 35 (78.7 x 5.98 x 1.37)
Rozmery rúrky rukoväte (2 kusy): D x Š x H mm (in.)	1800 x 2, Ø44 (70.86 x 0.08, Ø1.73)
Pracovná šírka lišty, m (ft.)	2 (6,56)

Rozmery

mm (in.)

BV 20H

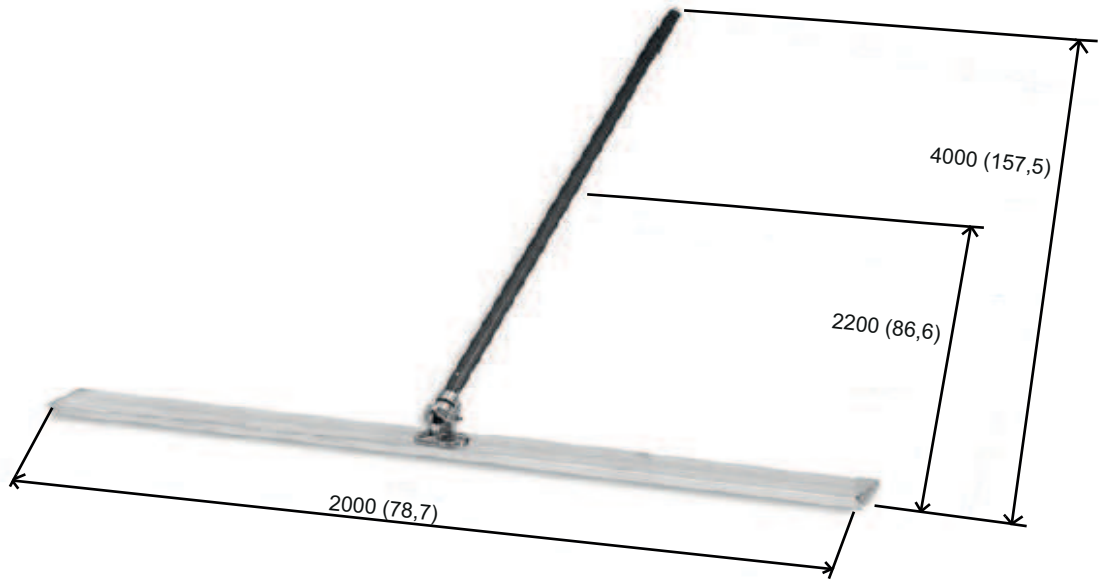

© 2015 Construction Tools EOOD | No. 9800 1722 55 | 2015-04-16
Originálny návod

Neoprávnené použitie alebo kopírovanie celého obsahu a tiež jeho častí je zakázané.
To platí obzvlášť pre obchodné značky, názvy modelov, čísla dielov a technické výkresy.

© 2015 Construction Tools EOOD | No. 9800 1722 55 | 2015-04-16

Atlas Copco

www.atlascopco.com